SIEMENS

acvatix

de	Montage- und Kalibrieranleitung	**Stellantriebe**
en	Mounting and calibrating instructions	**Actuators**
fr	Instructions de montage et de calibrage	**Actionneurs**
sv	Instruktioner för montering och kalibrering	**Ställdon**
nl	Montage- en kalibratie-instructies	**Actuators**
it	Istruzioni di montaggio e taratura	**Attuatori**
fi	Asennus- ja kalibrointiohjeet	**Toimilaitteet**
es	Instrucciones de montaje y calibrado	**Actuadores**
da	Monterings- og kalibreringsvejledning	**Aktuatorer**
pl	Instrukcje montażu i kalibracji	**Siłowniki**
cz	Pokyny pro montáž a kalibraci	**Akční členy**
hu	Szerelési és kalibrálási útmutatások	**Működtetők**
el	Οδηγίες τοποθέτησης και βαθμονόμησης	**Ενεργοποιητές**
ru	Инструкции по креплению и калибровке	**Исполнительные устройства**
zh	安装调试指导	**执行器**
tr	Montaj ve kalibrasyon talimatları	**Aktüatörler**

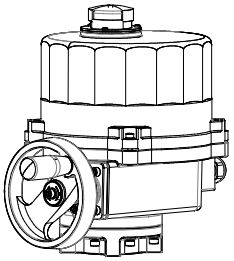

SQL341E..
SQL361E..

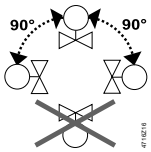

1

VFW41../VFL41..

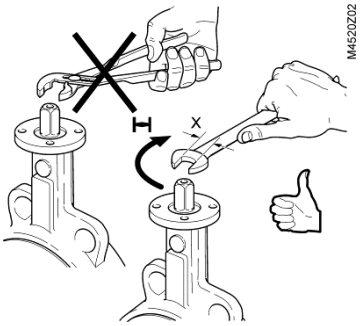

DN	X [mm]	DN	X [mm]
40…100	☐ 11	350…400	☐ 27
125…200	☐ 17	450…500	☐ 36
250…300	☐ 22	600	☐ 46

2

VFW41../VFL41..

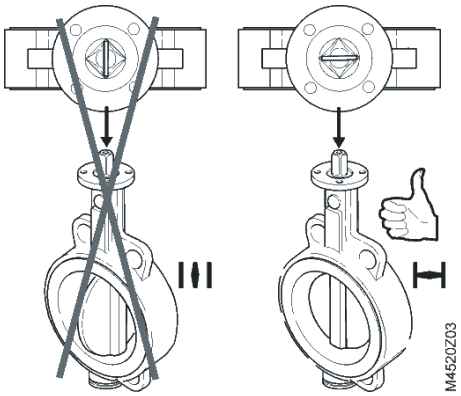

3

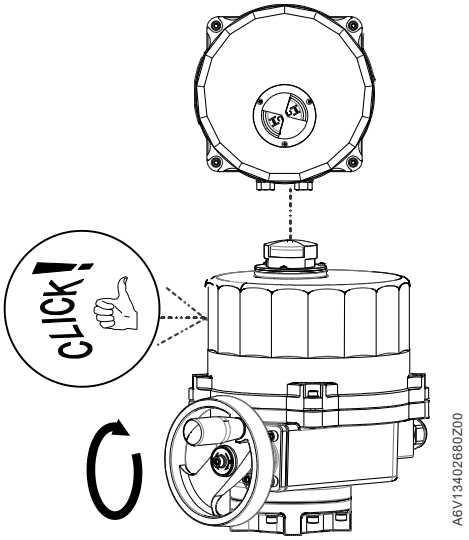

4

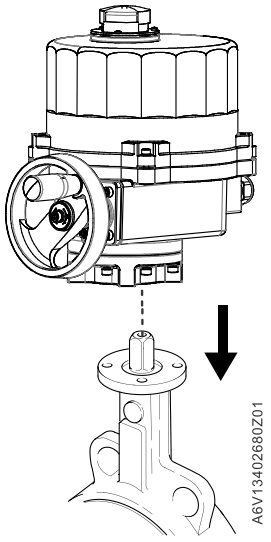

5

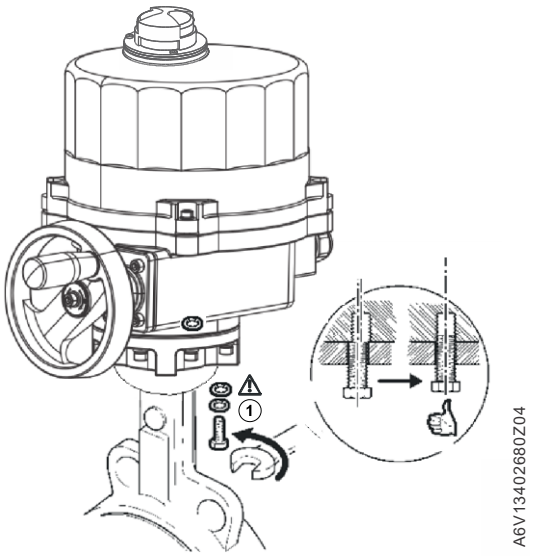

	de	•Stets Federringe verwenden und Schrauben festziehen. •Lockere Schrauben können bewirken, dass die Positionsrückmeldeeinheit versagt, obwohl der Stellantrieb korrekt positioniert ist.
	en	•Always use lock washers and tighten the bolts. •Loose bolts may cause the position feedback unit to fail even when the actuator is correctly in place.
	fr	•Utilisez toujours des rondelles de blocage et serrez les boulons. •Des boulons desserrés peuvent entraîner la défaillance de l'unité de retour de position même lorsque l'actionneur est correctement en place.
	sv	•Använd alltid låsbrickor och dra åt skruvarna. •Lösa skruvar kan leda till att lägesåterkopplingsenheten går sönder även om ställdonet sitter riktigt.
	nl	•Gebruik altijd borgringen en draai de bouten vast. •Losse bouten kunnen ertoe leiden dat de positieterugkoppeling uitvalt, zelfs wanneer de actuator correct is geplaatst.
	it	•Utilizzre sempre le rondelle elastiche e stringere i bulloni. •I bulloni allentati possono causare il malfunzionamento dell'unità di retroazione di posizione anche quando l'attuatore è correttamente in posizione.
	fi	•Käytä aina lukitusaluslevyjä ja kiristä pultit. •Löysät pultit voivat aiheuttaa sijainnin palauteyksikön toimimattomuutta, vaikka toimilaite on oikein paikoillaan.
	es	•Utilice siempre arandelas de bloqueo y apriete los pernos. •Los pernos sueltos podrían causar que la unidad de retroalimentación de posición falle incluso cuando el actuador está correctamente situado.
1	**da**	•Brug altid låseskiver, og spænd altid boltene. •Løse bolte kan få positionsfeedback-enheden til at svigte, selv når aktuatoren er korrekt på plads.
	pl	• Zawsze stosować podkładki kontrujące i dokręcać śruby. •Niedokręcone śruby mogą skutkować awarią jednostki informacji zwrotnej o położeniu, nawet jeśli siłownik znajduje się w prawidłowym położeniu.
	cz	•Vždy použijte pojistné podložky a utáhněte šrouby. •Povolené šrouby by mohly způsobit poruchu zpětnovazební jednotky polohy i v případě, že by byl akční člen správně na místě.
	hu	•Mindig használjon rugós alátétet, és a csavart húzza meg. •A meglazult csavarok a helyzet-visszacsatoló egység meghibásodását okozhatják, még akkor is, ha a működtető megfelelően a helyén van.
	el	•Να χρησιμοποιείτε πάντοτε δακτυλίους συγκράτησης και να σφίγγετε τους κοχλίες. •Οι χαλαροί κοχλίες μπορεί να προκαλέσουν βλάβη στη μονάδα ανάδρασης θέσης ακόμα και αν ο ενεργοποιητής είναι στη σωστή θέση.
	ru	•Всегда использовать стопорные шайбы и затягивать болты. •Ослабленные болты могут вызывать сбой блока обратной связи по положению, даже если исполнительное устройство расположено правильно.
	zh	•务必使用锁紧垫片并拧紧螺栓。 •螺栓松动可能导致执行器运行到位时位置反馈装置失效。
	tr	•Her zaman kilit rondelaları kullanın ve cıvataları sıkın. •Gevşek cıvatalar, aktüatör doğru şekilde yerine otursa bile pozisyon hakkında geri bildirim veren ünitenin arızalanmasına neden olabilir.

6

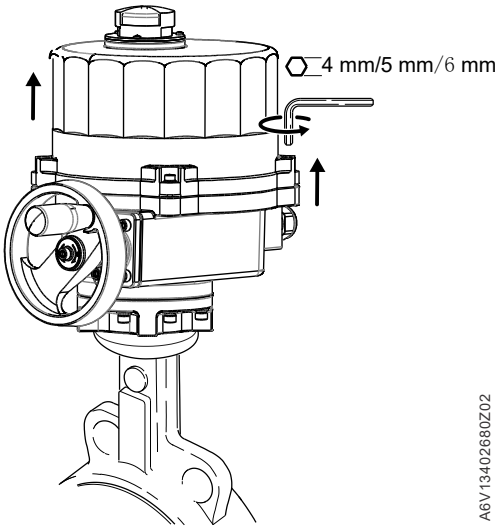

7

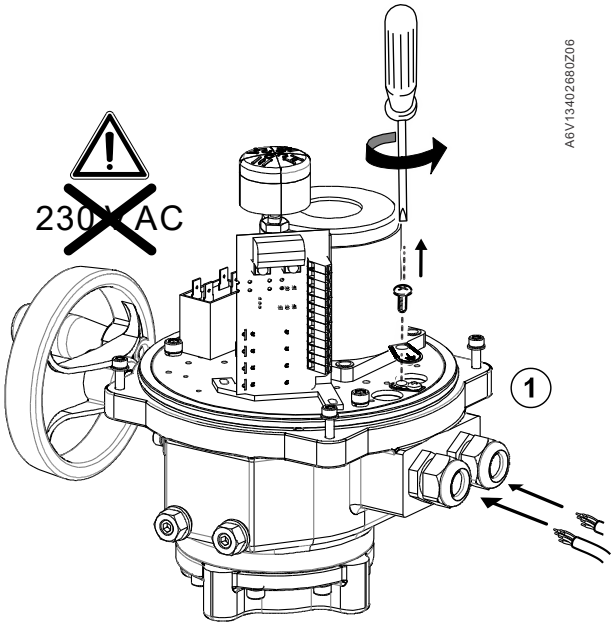

1	de	Stromkabel von Signalkabeln trennen
	en	Separate power cables from signal cables
	fr	Séparez les câbles électriques des câbles de signalisation.
	sv	Separera strömkablar från signalkablar
	nl	Scheid de voedingskabels van de signaalkabels
	it	Separare i cavi di alimentazione da quelli di segnale
	fi	Eristä virtakaapelit signaalikaapeleista
	es	Separe los cables de alimentación de los cables de señal
	da	Adskil strømkabler fra signalkabler
	pl	Oddzielić kable zasilające od kabli sygnałowych
	cz	Oddělte napájecí kabely od signálních.
	hu	Különítse el az erősáramú kábeleket a jelző kábelektől
	el	Διαχωρίστε τα καλώδια τροφοδοσίας από τα καλώδια σήματος
	ru	Отделить силовые кабели от сигнальных кабелей
	zh	分开连接电源线和信号线
	tr	Güç kablolarını sinyal kablolarından ayırın

8

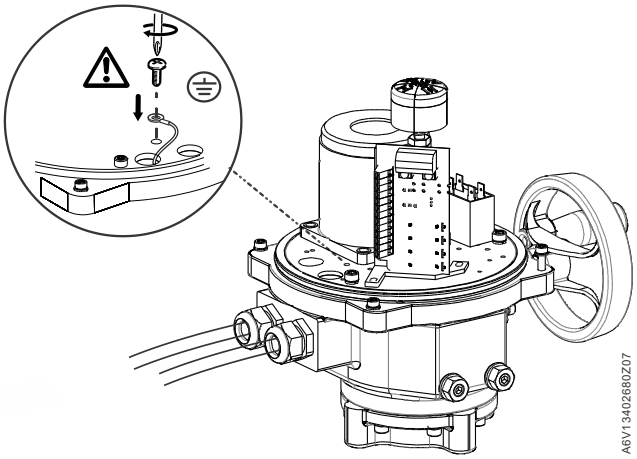

9

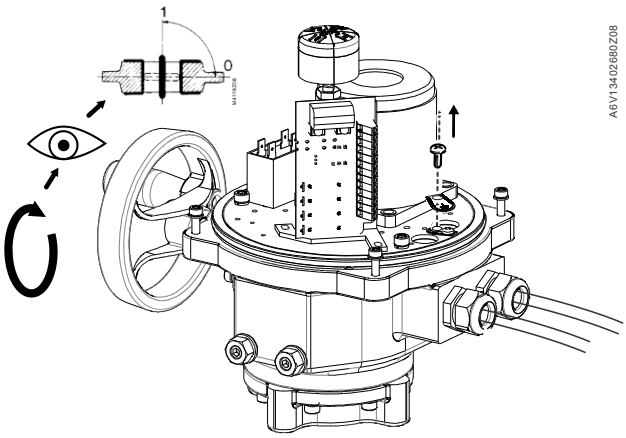

10

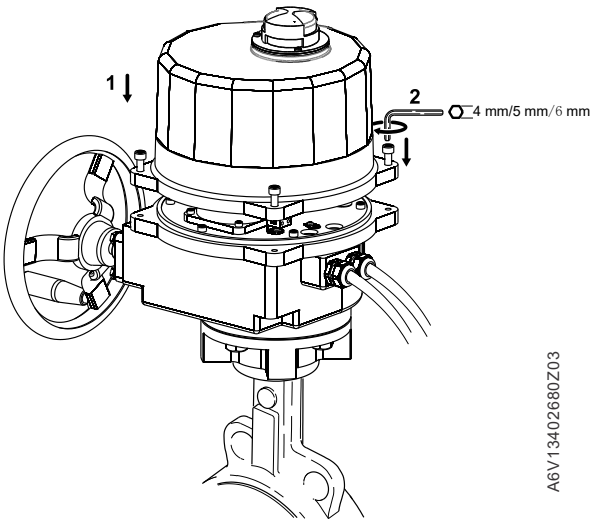

SQL341E..

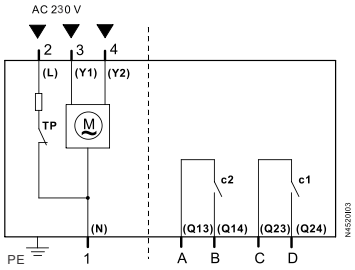

SQL361E25
SQL361E40

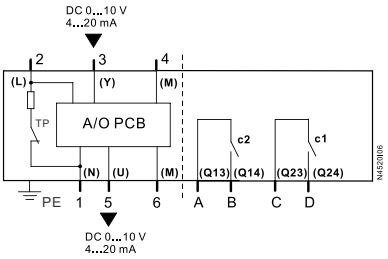

SQL361E100…1200

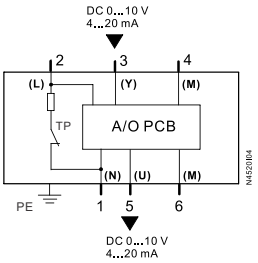

de	**Zubehör**	**da**	**Tilbehør**
en	**Accessory**	**pl**	**Element pomocniczy**
fr	**Accessoire**	**cz**	**Příslušenství**
sv	**Tillbehör**	**hu**	**Tartozékok**
nl	**Accessoires**	**el**	**Παρελκόμενο**
it	**Accessorio**	**ru**	**Принадлежности**
fi	**Lisätarvikkeet**	**zh**	**附件**
es	**Accesorios**	**tr**	**Aksesuar**

ASC10.21

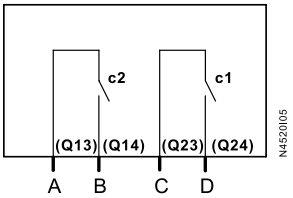

	c1 ASC10.21	c2 ASC10.21	Y	U	M	Y12	Y14	L	N
de	Hilfsschalter GESCHLOSSEN	Hilfsschalter OFFEN	Positionierungssignal DC 0...10 V 4…20 mA	Positionsrückmeldung DC 0…10 V 4…20 mA	Messneutralleiter	Steuersignal GESCHLOSSEN (S)	Steuersignal OFFEN (O)	Potential des Systems AC 230 V	Neutralleiter
en	Auxiliary switch CLOSED	Auxiliary switch OPEN	Positioning signal DC 0...10 V 4…20 mA	Position feedback DC 0…10 V 4…20 mA	Measuring neutral	Control signal CLOSED (S)	Control signal OPEN (O)	System potential AC 230 V	Neutral
fr	Interrupteur auxiliaire FERMÉ	Interrupteur auxiliaire OUVERT	Signal de positionnement CC 0...10 V 4…20 mA	Retour de position CC 0…10 V 4…20 mA	Mesure du neutre	Signal de commande FERMÉ (S)	Signal de commande OUVERT (O)	Potentiel systémique CA 230 V	Neutre
sv	Hjälpbrytare STÄNGD	Hjälpbrytare ÖPPNA	Positionssignal DC 0–10 V 4–20 mA	Positionsåterkoppling DC 0–10 V 4–20 mA	Mätning av neutral ledare	Styrsignal STÄNGD (S)	Styrsignal ÖPPEN (O)	Systempotential AC 230 V	Neutral
nl	Hulpschakelaar GESLOTEN	Hulpschakelaar OPEN	Positiesignaal DC 0…10 V 4…20 mA	Positieterugkoppeling DC 0…10 V 4…20 mA	Meten van de nuldraad	Stuursignaal GESLOTEN (S)	Stuursignaal OPEN (O)	Systeempotentieel AC 230 V	Nuldraad
it	Interruttore ausiliario CHIUSO	Interruttore ausiliario APERTO	Segnale di posizionamento DC 0...10 V 4…20 mA	Retroazione di posizione DC 0...10 V 4…20 mA	Misurazione del filo neutro	Segnale di controllo CHIUSO (S)	Segnale di controllo APERTO (O)	Potenziale del circuito AC 230 V	Filo neutro
fi	Apukytkin SULJETTU	Apukytkin AVOIN	Asentosignaali DC 0...10 V 4…20 mA	Asentopalaute DC 0…10 V 4…20 mA	Mittaus nollajohdin	Ohjaussignaali SULJETTU (S)	Ohjaussignaali AVOIN (O)	Järjestelmäpotentiaali AC 230 V	Nollajohdin
es	Interruptor auxiliar CERRADO	Interruptor auxiliar ABIERTO	Señal de posicionamiento CC 0...10 V 4…20 mA	Retroalimentación de posición DC 0…10 V 4…20 mA	Medición de la línea neutra	Señal de control CERRADA (S)	Señal de control ABIERTA (O)	Potencial del sistema 230 V de CA	Neutra
da	Hjælpeafbryder LUKKET	Hjælpeafbryder ÅBEN	Positionerings signal DC 0...10 V 4…20 mA	Positionsfeedback DC 0…10 V 4…20 mA	Måling neutral	Styresignal LUKKET (S)	Styresignal ÅBENT (O)	Systempotentiale AC 230 V	Neutral
pl	Przełącznik pomocniczy ZAMKNIĘTY	Przełącznik pomocnicy OTWARTY	Sygnał ustawiania położenia DC 0...10 V 4…20 mA	Informacja zwrotna o położeniu DC 0…10 V 4…20 mA	Pomiar neutralny	Sygnał sterowniczy ZAMKNIĘTY (S)	Sygnał sterowniczy OTWARTY (O)	Potencjał układu AC 230 V	Neutralny
cz	Pomocný spínač ZAVŘENÝ	Pomocný spínač OTEVŘENÝ	Signál polohy DC 0–10 V 4–20 mA	Zpětná vazba polohy DC 0–10 V 4–20 mA	Neutrál měření	Řídicí signál ZAVŘENÝ (S)	Řídicí signál OTEVŘENÝ (O)	Potenciál systému AC 230 V	Neutrál
hu	Kiegészítő kapcsoló ZÁRVA	Kiegészítő kapcsoló NYITVA	Helyzetjelző DC 0...10 V 4…20 mA	Helyzetvisszajelző DC 0…10 V 4…20 mA	Méréssemlege s	Vezérlőjel ZÁRVA (S)	Vezérlőjel NYITVA (O)	Rendszerpotenciál AC 230 V	Semleges
el	Βοηθητικός διακόπτης ΚΛΕΙΣΤΟΣ	Βοηθητικός διακόπτης ΑΝΟΙΚΤΟΣ	Σήμα εντοπισμού θέσης DC 0...10 V 4…20 mA	Ανάδραση θέσης DC 0…10 V 4…20 mA	Μέτρηση ουδέτερου	Σήμα ελέγχου ΚΛΕΙΣΤΟ (S)	Σήμα ελέγχου ΑΝΟΙΚΤΟ (O)	Δυναμικό συστήματος AC 230 V	Ουδέτερο
ru	Вспомогательный выключатель ЗАКРЫТО	Вспомогательный выключатель ОТКРЫТО	Сигнал позиционирования 0...10 В пост. тока 4…20 мА	Обратная связь по положению 0…10 В пост. тока 4…20 мА	Измерительный ноль	Контрольный сигнал ЗАКРЫТО (S)	Контрольный сигнал ОТКРЫТО (O)	Системный потенциал 230 В перем. тока	Ноль
zh	辅助开关 闭合	辅助开关 开启	控制信号 DC 0...10 V 4…20 mA	位置反馈 DC 0...10 V 4…20 mA	测量中线	控制信号 关 (S)	控制信号 开 (O)	工作电压 AC 230V	系统零线
tr	Yardımcı anahtar KAPALI	Yardımcı anahtar AÇIK	Konumlandırma sinyali DC 0...10 V 4…20 mA	Konum geri bildirimi DC 0…10 V 4…20 mA	Nötr ölçümü	Kontrol sinyali KAPALI (S)	Kontrol sinyali AÇIK (O)	Sistem potansiyeli AC 230 V	Nötr

Kalibrierung Stellantrieb / Calibration Actuator / Calibrage de l’actionneur Kalibrering av ställdon / Actuatorkalibratie / Taratura dell’attuatore Toimilaitteen kalibronti / Actuador de calibración / Kalibrering aktuator Kalibracja siłownika / Kalibrace akčního členu / Működtető kalibrálása Ενεργοποιητής βαθμονόμησης / Калибровка исполнительного устройства 执行器校准 / Aktüatör Kalibrasyonu

SQL361E25
SQL361E40

Signaltyp-Wahl 0..10 V- und 4..20 mA-Signal /Signal type Selection 0..10V and 4..20 mA signal
Sélection du type de signal, signal 0..10 V et 4..20 mA / Val av signaltyp 0–10 V och 4–20 mA signal
Signaaltype Selectie 0..10 V en 4..20 mA signaal / Selezione dei tipi di segnale 0..10 V e 4..20 mA
Signaalityypin valinta 0... 10 V ja 4... 20 mA signaalille / Tipo de señal Selección de señal de 0..10 V y 4..20 mA
Signaltype Valg 0..10V og 4..20 mA-signal / Wybór typu sygnału – sygnał 0..10 V oraz 4..20 mA
Volba typu signálu 0–10 V a 4–20 mA / Jeltípus kiválasztása 0..10 V és 4..20 mA jel
Τύπος σήματος Επιλογή σήματος 0..10 V και 4..20 mA / Выбор типа сигнала 0..10 В и 4..20 мА
信号类型选择 0..10V 和 4..20 mA / Sinyal tipi seçimi 0..10V ve 4..20 mA sinyal

de	• Die Werkseinstellung für Ein- und Ausgangssignal in SQL361E.. ist 0..10 V. • Schalter gemäß nachstehender Beschreibung auswählen.
en	• Factory setting for input and output signal in SQL361E.. is 0..10 V. • Select switch as below description.
fr	• Le réglage d’usine pour le signal d’entrée et de sortie dans SQL361E.. est 0..10 V. • Sélectionnez l’interrupteur selon la description ci-dessous.
sv	• Fabriksinställningen för ingångs- och utgångssignal i SQL361E.. är 0–10 V. • Välj brytare enligt nedanstående beskrivning.
nl	• Fabrieksinstelling voor ingangs- en uitgangssignaal in SQL361E.. is 0..10 V. • Selecteer de schakelaar zoals hieronder beschreven.
it	• L’impostazione di fabbrica dei segnali di ingresso e di uscita nel SQL361E.. è 0..10 V. • Selezionare l’interruttore come da descrizione sottostante.
fi	• Tehdasasetus tulo- ja lähtösignaalille SQL361E... on 0...10 V. • Valitse kytkin alla olevan kuvauksen mukaan.
es	• El ajuste de fábrica para la señal de entrada y salida en SQL361E es 0..10 V. • Seleccione el interruptor según la descripción que se ofrece abajo.
da	• Fabriksindstilling for ind- og udgangssignal i SQL361E.. er 0..10 V. • Vælg afbryder i henhold til nedenstående beskrivelse.
pl	• Ustawienie fabryczne sygnału wejściowego i wyjściowego w SQL361E.. to 0..10 V. • Wybrać przełącznik zgodnie z poniższym opisem.
cz	• Výrobní nastavení vstupního a výstupního signálu u modelů SQL361E.. je 0–10 V. • Vyberte spínač podle níže uvedeného popisu.
hu	• Gyári beállítás bemenő- és kimenőjelhez SQL361E-ben..: 0..10 V. • Válassza ki a kapcsolót alábbi leírásként.
el	• Η εργοστασιακή ρύθμιση για το σήμα εισόδου και εξόδου στον SQL361E.. είναι 0..10 V. • Επιλογή διακόπτη σύμφωνα με την κατωτέρω περιγραφή.
ru	• Заводской настройкой для входного и выходного сигнала в SQL361E.. является 0..10 В. • Выбрать положение выключателя согласно описанию ниже.
zh	• SQL361E..输入和输出信号的出厂设置..是 0..10 V • 请按照以下说明选择拨码开关位置。
tr	• SQL361E.. için giriş ve çıkış sinyali fabrika ayarı 0..10 V'dir. • Aşağıdaki açıklamaya göre anahtarı seçin.

de Signal **en** Signal **fr** Signal **sv** Signal **nl** Signaal **it** Segnale **fi** Signaali **es** Señal **da** Signal **pl** Sygnał **cz** Signál **hu** Jel **el** Σήμα **ru** Сигнал **zh** 信号 **tr** Sinyal	**de** Ausgangssignal **en** Output signal **fr** Signal de sortie **sv** Utgångssignal **nl** Uitgangssignaal **it** Segnale di uscita **fi** Lähtösignaali **es** Señal de salida **da** Udgangssignal **pl** Sygnał wyjściowy **cz** Výstupní signál **hu** Kimenőjel **el** Σήμα εξόδου **ru** Выходной сигнал **zh** 输出信号 **tr** Çıkış sinyali	**de** Eingangssignal **en** Input signal **fr** Signal d'entrée **sv** Ingångssignal **nl** Ingangssignaal **it** Segnale di ingresso **fi** Tulosignaali **es** Señal de entrada **da** Indgangssignal **pl** Sygnał wejściowy **cz** Vstupní signál **hu** Bemenőjel **el** Σήμα εισόδου **ru** Входной сигнал **zh** 输入信号 **tr** Giriş sinyali
	S3	S2
0-10 V		
2-10 V		
4-20 mA		

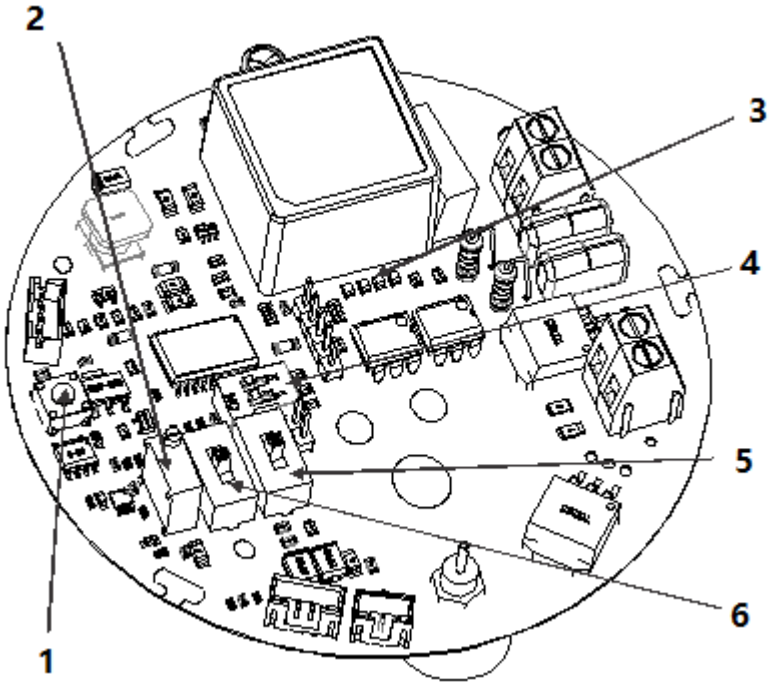

	1	2	3	4	5	6
de	S1, Ein-Tasten-Kalibrierung	W1, Kalibrierpotentiometer 20 mA	Von links nach rechts D4/D10/D7/D6	S4, Einstellungen für Signalverlust	S2, Auswahl der Eingangssignaltypen	S3, Auswahl der Rückmeldesignaltypen
en	S1, One key calibration	W1, 20 Ma Calibration potentionmeter	From left to right are D4/D10/D7/D6	S4, Signal lossmode settings	S2, Selection if Input Signal Types.	S3, Selection of Feedback Signal Types
fr	S1, calibrage avec une seule touche	W1, potentiomètre de calibrage 20 mA	De gauche à droite : D4/D10/D7/D6	S4, réglages du mode perte de signal	S2, sélection des types de signal d'entrée.	S3, sélection des types de signal rétroactif
sv	S1, en knappkalibrering	W1, 20 mA kalibreringspotentiometer	Från vänster till höger, D4/D10/D7/D6	S4, inställning av signalförlustläge	S2, välj typ av ingångssignal.	S3, välj typ av återkopplingssignal

nl	S1, Eén-toetskalibratie	W1, 20 Ma Kalibratie potentiometer 20 mA	Van links naar rechts zijn D4/D10/D7/D6	S4, Instellingen signaalverliesmodus	S2, Selectie van ingangssignaaltypes.	S3, Selectie van terugkoppelingssignaaltypes
it	S1. Taratura con un pulsante	W1. Potenziometro di taratura da 20 mA	Da sinistra a destra: D4/D10/D7/D6	S4. Impostazioni della modalità di perdita del segnale	S2. Selezione dei tipi di segnale di ingresso.	S3. Selezione dei tipi di segnale di ret-roazione
fi	S1, yksipainikekalibrointi	W1, 20 mA:n kalibrointipotentiometri	Vasemmalta oikealle ovat D4/D10/D7/D6	S4, signaalin häviötila-asetukset	S2, tulosignaalityyppien valinta	S3, palautesignaalityyppien valinta
es	S1, calibración con una tecla	W1, potenciómetro de calibración de 20 mA	De izquierda a dere-cha: D4/D10/D7/D6	S4, ajustes de modo de pérdida de señal	S2, selección de ti-pos de señal de en-trada	S3, selección de ti-pos de señal de re-troalimentación
da	S1, enkelttastkalibrering	W1, 20 mA-kalibreringspotentiometer	Fra venstre mod højre er D4/D10/D7/D6	S4, indstillinger for tilstanden signaltab	S2, valg hvis indgangssignaltyper.	S3, valg af feed-back-signaltyper
pl	S1, Kalibracja jednym przyciskiem	W1, Potencjometr kalibracyjny 20 mA	Od lewej do prawej D4/D10/D7/D6	S4, Ustawienie trybu	S2, Wybór typów sygnału wejściowego	S3, Wybór typów sygnału informacji zwrotnej
cz	S1, Kalibrace jedním tlačítkem	W1, Kalibrační potenciometr 20 mA	Zleva doprava: D4/D10/D7/D6	S4, Nastavení režimu ztráty signálu	S2, Výběr typů vstupního signálu	S3, Výběr typů signálu zpětné vazby
hu	S1, egybillentyűs kalibrálás	W1, 20 Ma kalibrálás potenciométer	Balról jobbra D4/D10/D7/D6	S4, Beállítások	S2, Bemenőjel-típusok kiválasztása	S3, Visszajelző jeltípusok kiválasztása
el	S1, Βαθμονόμηση με ένα πλήκτρο	W1, 20 mA Ποτενσιόμετρο βαθμονόμησης	Από τα αριστερά προς τα δεξιά βρίσκονται τα D4/D10/D7/D6	S4, Ρυθμίσεις της λειτουργίας απώλειας σήματος	S2, Επιλογή των τύπων σήματος εισόδου.	S3, Επιλογή των τύπων σήματος ανάδρασης
ru	S1, Калибровка с помощью одной кнопки	W1, калибровочный потенциометр 20 мА	Слева направо: D4/D10/D7/D6	S4, настройки режима ослабления сигнала	S2, выбор типа входного сигнала.	S3, выбор типа сигнала обратной связи
zh	S1,一键校准	W1, 20 mA 校准电位计	从左到右为 D4/D10/D7/D6	S4,信号丢失模式设置	S2, 选择输入信号类型	S3, 选择反馈信号类型
tr	S1, Tek tuş kalibrasyonu	W1, 20 mA Kalibrasyon potensiyometresi	Soldan sağa D4/D10/D7/D6	S4, Sinyal kayıp modu ayarları	S2, Giriş Sinyali Tü-rleri Seçimi.	S3, Geri Bildirim Sinyali Türleri Seçimi

Einstellungen für Signalverlust / Signal loss mode settings / Réglages du mode perte de signal
Inställningar av signalförlust / Instellingen / Impostazioni della modalità di perdita del segnale
Signaalin häviötila-asetukset / Ajustes de modo de pérdida de señal / Indstillinger kalibrering aktuator
Ustawienie trybu / Nastavení režimu ztráty signálu / Beállítások
Ρυθμίσεις της λειτουργίας απώλειας σήματος / Настройки режима ослабления сигнала
信号丢失模式设置 / Sinyal kayıp modu ayarları

de	Unter der Bedingung, dass die Y-Signale nicht angeschlossen sind, kann der Aktionsmodus des Stellantriebs durch Bit 1 und 2 des DIP-Schalters S4 gewählt werden.
en	Under the condition of Y signals not connected, the action mode of the actuator can be selected by the 1 and 2 bits of the S4 dial code switch.
fr	Si les signaux Y ne sont pas connectés, le mode d'action de l'actionneur peut être sélectionné par les bits 1 et 2 de l'interrupteur à code S4.
sv	Om Y-signalerna inte är anslutna kan ställdonets funktionssätt väljas med bitarna 1 och 2 i S4 DIP-omkopplaren.
nl	Als de Y-signalen niet zijn aangesloten, kan de actiemodus van de actuator worden geselecteerd door bit 1 en 2 van de DIP-switch S4.
it	Se i segnali Y non sono collegati, la modalità di azione dell'attuatore può essere selezionata dalle posizioni 1 e 2 del DIP switch S4.
fi	Jos Y-signaaleja ei ole yhdistetty, toimilaitteen käyttötilan voi valita S4 DIP-kytkimen bitti 1:n ja bitti 2:n avulla.
es	Si las señales Y no están conectadas, el modo de acción del actuador se puede seleccionar por 1 o 2 bits del interruptor en cápsulas de circuito integrado S4.
da	Betinget af ikke-tilsluttede Y-signaler kan aktuatorens handlingstilstand vælges af de 1 og 2 bits på DIP-kontakten S4.

pl	Gdy sygnały Y są niepodłączone, tryb działania siłownika można wybrać za pomocą bitów 1 i 2 przełącznika DIP S4.
cz	Není-li signál Y připojen, lze provozní režim akčního členu zvolit pomocí pinu 1 a 2 DIP přepínače S4.
hu	Abban az esetben, ha az Y jelek nincsenek csatlakoztatva, a működtető működési módja az S4 tárcsakódkapcsoló 1 és 2 bitjeivel választható ki.
el	Στην κατάσταση Y σημάτων που δεν είναι συνδεδεμένα, ο τρόπος δράσης του ενεργοποιητή μπορεί να επιλεγεί από τα 1 και 2 bit του διακόπτη DIP S4.
ru	При условии, что сигналы Y не подсоединены, режим действия исполнительного устройства может быть выбран битами 1 и 2 DIP-переключатель S4.
zh	在 Y 信号未接通的情况下，可通过 S4 拨码开关的 1、2 位选择执行器的动作模式。
tr	Y sinyallerinin bağlı olmadığı durumda, aktüatörün çalışma modu, S4 DIP anahtarının 1 ve 2 bitleri ile seçilebilir.

de	State / Position	Ausführen bis 0 % (Standard)	Position halten	Position halten	Ausführen bis 100 %
	DIP 1	AUS	EIN	AUS	EIN
	DIP 2	AUS	AUS	EIN	EIN
en	State / Position	Run to 0 % (default)	Hold position	Hold position	Run to 100 %
	DIP 1	OFF	ON	OFF	ON
	DIP 2	OFF	OFF	ON	ON
fr	État / Position	Enclenché à 0 % (par défaut)	Position maintenue	Position maintenue	Enclenché à 100 %
	DIP 1	OFF	ON	OFF	ON
	DIP 2	OFF	OFF	ON	ON
sv	Tillstånd / Position	Kör till 0 % (standard)	Hållposition	Hållposition	Kör till 100 %
	DIP 1	AV	PÅ	AV	PÅ
	DIP 2	AV	AV	PÅ	PÅ
nl	Status / Positie	Uitvoeren naar 0% (standaard)	Wachtstand	Wachtstand	Uitvoeren naar 100 %
	DIP 1	UIT	AAN	UIT	AAN
	DIP 2	UIT	UIT	AAN	AAN
it	Stato / Posizione	Eseguire fino allo 0% (predefinita)	Mantenere posizione	Mantenere posizione	Eseguire fino al 100%
	DIP 1	SPENTO	ACCESO	SPENTO	ACCESO
	DIP 2	SPENTO	SPENTO	ACCESO	ACCESO
fi	Tila / Asento	Aja kohtaan 0 % (oletus)	Pidä asento	Pidä asento	Aja kohtaan 100 %
	DIP 1	POIS	PÄÄLLÄ	POIS	PÄÄLLÄ
	DIP 2	POIS	POIS	PÄÄLLÄ	PÄÄLLÄ
es	Estado / Posición	Volver al 0 % (predeterminado)	Posición de parada	Posición de parada	Volver al 100 %
	DIP 1	OFF	ON	OFF	ON
	DIP 2	OFF	OFF	ON	ON
da	Status / Position	Kør til 0 % (standard)	Hold position	Hold position	Kør til 100 %
	DIP 1	SLUKKET	TÆNDT	SLUKKET	TÆNDT
	DIP 2	SLUKKET	SLUKKET	TÆNDT	TÆNDT
pl	Stan / Położenie	Przesuw do 0% (domyślnie)	Utrzymanie położenia	Utrzymanie położenia	Przesuw do 100%
	DIP 1	WYŁ.	WŁ.	WYŁ.	WŁ.
	DIP 2	WYŁ.	WYŁ.	WŁ.	WŁ.
cz	Stav / Pozice	Přejít na 0 % (výchozí)	Zůstat v poloze	Zůstat v poloze	Přejít na 100 %
	DIP 1	OFF	ON	OFF	ON
	DIP 2	OFF	OFF	ON	ON

hu	Állapot / Pozíció	Működtetés 0%-hoz (alapé-rtelmezett)	Tartó pozíció	Tartó pozíció	Működtetés 100%-hoz
	DIP 1	KI	BE	KI	BE
	DIP 2	KI	KI	BE	BE
el	Κατάσταση / Θέση	Εκτέλεση στο 0% (προεπιλεγμένη τιμή)	Συγκρατήστε τη θέση	Συγκρατήστε τη θέση	Εκτέλεση στο 100%
	DIP 1	OFF	ON	OFF	ON
	DIP 2	OFF	OFF	ON	ON
ru	Состояние / Позиция	Достижение 0 % (по умолчанию)	Позиция удержания	Позиция удержания	Достижение 100 %
	DIP 1	ВЫКЛ	ВКЛ	ВЫКЛ	ВКЛ
	DIP 2	ВЫКЛ	ВЫКЛ	ВКЛ	ВКЛ
zh-cn	状态 / 位置	运行至 0 %（默认）	保持位置	保持位置	运行至 100 %
	DIP 1	关	开	关	开
	DIP 2	关	关	开	开
tr	Durum / Konum	%0 ile çalıştır (varsayılan)	Pozisyonu koruyun	Pozisyonu koruyun	%100 ile çalıştır
	DIP 1	KAPALI	AÇIK	KAPALI	AÇIK
	DIP 2	KAPALI	KAPALI	AÇIK	AÇIK

Kalibrierung / Calibration / Calibrage / Kalibrering / Kalibratie / Taratura / Kalibrointi / Calibración Kalibrering / Kalibracja / Kalibrace / Kalibrálás/ Βαθμονόμηση / Калибровка / 校准 / Kalibrasyon

de	Zur Bestimmung der Scheibenposition vollständig geschlossen (0 %) oder vollständig geöffnet (100 %) empfiehlt sich eine Kalibrierung bei der Erstinbetriebnahme des Modulationstyp-Stellantriebs.
en	In order to determine the disc position fully closed “0 %” or fully open “100 %”, cali-bration is recommended on initial commissioning of modulating type actuator.
fr	Afin de déterminer la position de disque totalement fermée « 0 % » ou totalement ouverte « 100 % », un calibrage est recommandé lors de la première mise en service de l’actionneur de vanne à modulation.
sv	För att bestämma skivans läge helt stängt “0 %” eller helt öppet “100 %” rekommenderas kalibrering vid första idrifttagning av moduleringstypställdonet.
nl	Om de positie van de schijf te bepalen, namelijk volledig gesloten "0%" of volledig open "100%", wordt een kalibratie aanbevolen bij de eerste inbedrijfstelling van een modulerende actuator.
it	Per determinare se la posizione del disco è completamente chiusa "0%" o completamente aperta "100%", si racco-manda di tarare l’attuatore modulare alla prima messa in funzione.
fi	Kiekon täysin suljetun “0 %” tai täysin avoimen asennon “100 %” määrittämistä varten suositellaan kalibrointia modulointityyppisen toimilaitteen ensikäyttöönotossa.
es	Para determinar la posición del disco totalmente cerrada «0 %» o totalmente abierta «100 %», se recomienda calibrar durante la puesta en marcha inicial del actuador del tipo de modulador.
da	For at bestemme skivens position helt lukket "0 %" eller helt åben "100 %", anbefales kalibrering ved første idriftsættelse af aktuator af modulationstypen.
pl	W celu ustalenia położenia dysku w pełni zamkniętego „0%” lub w pełni otwartego „100%” zalecana jest kalibracja przy pierwszym uruchamianiu siłownika typu modulacyjnego.
cz	Aby bylo možné určit, zda je poloha disku zcela uzavřená „0 %“, nebo zcela otevřená „100 %“, doporučuje se provést kalibraci při prvním uvedení modulačního akčního členu do provozu.
hu	A teljesen zárt „0%” vagy teljesen nyitott „100%” tárcsapozíció meghatározásához kalibrálás ajánlott a moduláló típusú működtető első üzembe helyezésekor.
el	Για να καθοριστεί η θέση του δίσκου ως πλήρως κλειστή «0%» ή πλήρως ανοικτή «100%», συνιστάται η βαθμονόμηση κατά την αρχική θέση σε λειτουργία του ενεργοποιητή τύπου διαμόρφωσης.
ru	Для определения полностью закрытого «0 %» или полностью открытого «100 %» положения диска рекомендуется выполнять калибровку во время первого пуска в эксплуатацию исполнительного устройства модулирующего типа.
zh	为确定阀板位置处于完全关闭“0 %”状态或完全打开“100 %”状态，建议在模拟量控制执行器初次调试时进行校准。
tr	Disk konumunun tamamen kapalı “%0” veya tamamen açık “%100” olduğunu belirlemek için, modülasyonlu tip aktüatörün ilk devreye alınmasında kalibrasyon yapılması önerilir.

de

Kalibrierung	LED auf Leiterplatte		Stellantrieb-Bewegung
1. Spannung an Klemme 1 und 2 anlegen.		Blinkt	Stellantrieb fährt zu der durch das Steuersignal angegebenen Position. (D4 blinkt)
2. Taste S1 3 Sekunden lang drücken		Leuchtet	Stellantrieb fährt zu „100 %“-Position (Ventil offen). (D4 leuchtet.)
		Blinkt einmal	Stellantrieb stoppt bei „100 %“-Position (Ventil offen), Anzeigeleuchte (D6) blinkt, danach ist der Stellantrieb bereit, zur „0 %“-Position (Ventil geschlossen) zu fahren.
		Blinkt einmal	Stellantrieb fährt zu „0 %“-Position (Ventil geschlossen). (D7 blinkt einmal.)
		Blinkt	Stellantrieb stoppt bei „0 %“-Position (Ventil geschlossen). Die Anzeigeleuchte (D4) blinkt, danach ist die Kalibrierung abgeschlossen.
3. Kalibrierung abgeschlossen.		Blinkt	Stellantrieb fährt zu der durch das Steuersignal angegebenen Position. (D4 blinkt)

Hinweis: Für den Kalibriervorgang muss die Nockenposition bereits kalibriert sein (siehe Nockenjustierung).

en

Calibration	LED on PCB		Actuator Movement
1. Supply power to terminal 1 and 2.		Flash	Actuator moves to the position as indicated by control signal. (D4 flash)
2. Press button S1 for 3 seconds		Lit	Actuator moves to “100 %” position (valve open).(D4 light)
		Flash once	Actuator stops at “100 %” position (valve open), indicate light flashes (D6), and then the actuator is ready to move towards “0 %”position (valve closed).
		Flash once	Actuator moves to “0 %” position (valve closed).(D7 flash once)
		Flash	Actuator stops at “0 %” position (valve closed).The indicate light flashes (D4), and then the calibration finished.
3. Calibration finished.		Flash	Actuator moves to the position as indicated by control signal. (D4 flash)

Note: When doing the Calibration procedure, the position of the cam calibration shall be already done (refer to cam adjustment).

fr

Calibrage	LED sur le circuit imprimé		Mouvement de l’actionneur
1. Alimentation électrique des bornes 1 et 2.		Clignote	L’actionneur se déplace à la position indiquée par le signal de commande. (D4 clignote)
2. Appuyez sur le bouton S1 pendant 3 secondes.		Allumée	L’actionneur se déplace en position « 100 % » (vanne ouverte) (D4 allumée)
		Clignote une fois	L’actionneur s’arrête en position « 100 % » (vanne ouverte), le voyant indicateur clignote (D6), puis l’actionneur est prêt à se déplacer en position « 0 % » (vanne fermée).
		Clignote une fois	L’actionneur se déplace en position « 0 % » (vanne fermée) (D7 clignote une fois)
		Clignote	L’actionneur s’arrête en position « 0 % » (vanne fermée). Le voyant indicateur clignote (D4), puis le calibrage est terminé.
3. Calibrage terminé.		Clignote	L’actionneur se déplace à la position indiquée par le signal de commande. (D4 clignote)

À noter : Lors de la procédure de calibrage, le calibrage de la position des cames doit déjà avoir été réalisé (se reporter au réglage des cames).

sv

Kalibrering	Lysdiod på kretskort		Ställdonsrörelse
1. Strömförsörjning till terminal 1 och 2.		Blinkning	Ställdonet rör sig till det läge som indikeras av styrsignalen. (D4 blinkning)
2. Tryck på knapp S1 under tre sekunder		Lyser	Ställdonet rör sig till läget “100 %” (ventilen öppen).(D4 lyser)
		Blinkar en gång	Ställdonet stannar i läget ”100 %” (ventil öppen), indikeringslampan blinkar (D6) och därefter är ställdonet redo att gå mot läget “0 %” (ventil stängd).
		Blinkar en gång	Ställdonet rör sig till läget “0 %” (ventilen stängd).(D7 blinkar en gång)
		Blinkning	Ställdonet stannar i läget “0 %” (ventilen stängd). Indikatorlampan blinkar (D4) och sedan är kalibreringen avslutad.
3. Kalibrering avslutad.		Blinkning	Ställdonet rör sig till det läge som indikeras av styrsignalen. (D4 blinkning)

Obs! När kalibreringsförfarandet utförs ska positionen för kamkalibreringen redan vara klar (se kamjustering).

nl

Kalibratie	LED op PCB		Actuatorbeweging
1. Stroomtoevoer naar klemmen 1 en 2.		Knipperend licht	Actuator beweegt naar de positie zoals aangegeven door het stuursignaal. (D4 knipperen)
2. Druk 3 seconden lang op knop S1		Oplichten	Actuator gaat naar "100%"-positie (klep open). (D4 licht op)
		Eenmaal knipperen	Actuator stopt op "100%"-positie (klep open), indicatielampje knippert (D6) en dan is de actuator klaar om naar "0%"-positie te gaan (klep gesloten).
		Eenmaal knipperen	Actuator gaat naar "0%"-positie (klep gesloten) (D7 knippert eenmaal).
		Knipperend licht	Actuator stopt bij "0%"-positie (klep gesloten). Het indicatielampje knippert (D4) en dan is de kalibratie voltooid.
3. Kalibratie voltooid.		Knipperend licht	Actuator beweegt naar de positie zoals aangegeven door het stuursignaal. (D4 knipperen)

Let op: Wanneer u de kalibratieprocedure uitvoert, moet de positie van de nok al zijn gekalibreerd (zie nokafstelling).

it

Taratura	LED sul PCB		Movimento dell’attuatore
1. Alimentare i terminali 1 e 2.		Lampeggio	L'attuatore si mette in posizione, come indicato dal segnale di controllo. (D4 lampeggia)
2. Tenere premuto il pulsante S1 per 3 secondi		Illuminato	L'attuatore si mette in posizione "100%" (valvola aperta).(D4 illuminato)
		Lampeggio, una volta	L'attuatore si ferma in posizione "100%" (valvola aperta), la spia lampeggia (D6) e l'attuatore è pronto per muoversi verso la posizione "0%" (valvola chiusa).
		Lampeggio, una volta	L'attuatore si mette in posizione "0%" (valvola chiusa).(D7 lampeggia una volta)
		Lampeggio	L'attuatore si ferma in posizione "0%" (valvola chiusa). La spia lampeggia (D4) e la taratura è terminata.
3. Taratura terminata.		Lampeggio	L'attuatore si mette in posizione, come indicato dal segnale di controllo. (D4 lampeggia)

Nota: Quando si esegue la procedura di taratura, la posizione della camma deve essere già stata regolata (fare riferimento alla regolazione della camma).

fi

Kalibrointi	LED PCB:ssä		Toimilaitteen liike
1. Virranlähde liittimelle 1 ja 2.		Vilkkuu	Toimilaite liikkuu ohjaussignaalin osoittamaan asentoon. (D4 vilkkuu.)
2. Paina painiketta S1 kolme sekuntia.		Syttyy	Toimilaite liikkuu asentoon “100 %” (venttiili avoin). (D4 syttyy.)
		Vilkkuu kerran	Toimilaite pysähtyy asentoon “100 %” (venttiili avoin), merkkivalo (D6) vilkkuu, jonka jälkeen toimilaite on valmis liikkumaan kohti asentoa “0 %”(venttiili suljettu).
		Vilkkuu kerran	Toimilaite liikkuu asentoon “0 %” (venttiili suljettu). (D7 vilkkuu kerran.)
		Vilkkuu	Toimilaite pysähtyy asentoon “0 %” (venttiili suljettu). Merkkivalo (D4) vilkkuu, jonka jälkeen kalibrointi on päättynyt.
3. Kalibrointi päättynyt.		Vilkkuu	Toimilaite liikkuu ohjaussignaalin osoittamaan asentoon. (D4 vilkkuu.)

Huomautus: Kalibrointia suoritettaessa nokan kalibroinnin on jo oltava tehty (katso nokan säätö).

es

Calibración	LED en la placa de circuito impreso		Movimiento del actuador
1. Suministre alimentación al terminal 1 y 2.		Parpadea	El actuador se mueve a la posición indicada por la señal de control. (D4 parpadea)
2. Pulse el botón S1 durante 3 segundos		Se ilumina	El actuador se mueve a la posición «100 %» (la válvula se abre) (D4 se ilumina)
		Parpadea una vez	El actuador se detiene en la posición «100 %» (la válvula se abre), la luz indicadora parpadea (D6) y el actuador está listo para moverse hacia la posición «0 %» (la válvula se cierra).
		Parpadea una vez	El actuador se mueve a la posición «0 %» (la válvula se cierra) (D7 parpadea una vez)
		Parpadea	El actuador se detiene en la posición «0 %» (la válvula se cierra). La luz indicadora parpadea (D4) y la calibración finaliza.
3. La calibración ha finalizado.		Parpadea	El actuador se mueve a la posición indicada por la señal de control. (D4 parpadea)

Nota: Cuando se realice el proceso de calibración, se debe haber calibrado la posición de la leva (véase el ajuste de la leva).

da

Kalibrering	LED på PCB		Aktuatorbevægelse
1. Sæt strøm til terminal 1 og 2.		Glimt	Aktuatoren bevæger sig til positionen som angivet af styresignalet. (D4 glimt)
2. Tryk på knappen S1 i 3 sekunder		Tændt	Aktuatoren bevæger sig til positionen "100 %" (ventil åben).(D4 lampe)
		Ét glimt	Aktuatoren stopper ved positionen "100 %" (ventil åben), kontrollampen blinker (D6), og derefter er aktuatoren klar til at bevæge sig mod positionen "0 %" (ventil lukket).
		Ét glimt	Aktuatoren bevæger sig til positionen "0 %" (ventil lukket).(D7 ét glimt)
		Glimt	Aktuatoren stopper ved positionen "0 %" (ventil lukket).Kontrollampen blinker (D4), og dermed er kalibreringen færdig.
3. Kalibrering færdig.		Glimt	Aktuatoren bevæger sig til positionen som angivet af styresignalet. (D4 glimt)

Bemærk: Inden kalibreringsproceduren udføres, skal kalibreringen af knastens position allerede være udført (se justering af knast).

pl

Kalibracja	LED na płytce drukowanej		Ruch siłownika
1. Doprowadzić zasilanie do zacisku 1 oraz 2.		Miga	Siłownik przesuwa się do położenia wskazanego zgodnie z sygnałem sterującym. (D4 miga)
2. Nacisnąć i przytrzymać przycisk S1 przez 3 sekundy		Świeci	Siłownik przesuwa się w położenie „100%” (zawór otwarty).(D4 świeci się)
		Miga raz	Siłownik zatrzymuje się w położeniu „100%” (zawór otwarty), kontrolka miga (D6), a następnie siłownik jest gotowy do przesunięcia się w położenie „0%” (zawór zamknięty).
		Miga raz	Siłownik przesuwa się w położenie „0%” (zawór zamknięty). (D7 miga raz)
		Miga	Siłownik zatrzymuje się w położeniu „0%” (zawór zamknięty).Kontrolka miga (D4), a następnie kalibracja jest zakończona.
3. Kalibracja zakończona.		Miga	Siłownik przesuwa się do położenia wskazanego zgodnie z sygnałem sterującym. (D4 miga)

Uwaga: Podczas wykonywania procedury kalibracji położenie krzywki musi być już skalibrowane (patrz „regulacja krzywki”).

cz

Kalibrace	LED na desce plošných spojů		Pohyb akčního členu
1. Připojte napájení na svorky 1 a 2.		Bliká	Akční člen se pohybuje do polohy dané řídicím signálem. (D4 bliká)
2. Stiskněte tlačítko S1 na dobu 3 sekund.		Svítí	Akční člen se pohybuje do polohy „100 %“ (ventil otevřený). (D4 svítí)
		Jedno bliknutí	Akční člen se zastaví v poloze „100 %“ (ventil otevřený), kontrolka (D6) bliká. Poté je akční člen připraven na přesun do polohy „0 %“ (ventil zavřený).
		Jedno bliknutí	Akční člen se pohybuje do polohy „0 %“ (ventil zavřený). (D7 jednou blikne)
		Bliká	Akční člen se zastaví v poloze „0 %“ (ventil zavřený). Kontrolka (D4) bliká. Nyní je kalibrace dokončena.
3. Kalibrace dokončena.		Bliká	Akční člen se pohybuje do polohy dané řídicím signálem. (D4 bliká)

Poznámka: Před kalibrací pohonu je nejprve zapotřebí zkalibrovat polohu vačky (viz nastavení vačky).

hu

Kalibrálás	LED a PCB-n		Működtető mozgása
1. Adjon tápellátást az 1. és 2. terminálra.		Villanás	A működtető a vezérlőjel által jelzett helyzetbe mozog. (D4 villanás)
2. Nyomja meg 3 másodpercig az S1 gombot		Folyamatos fény	A működtető a „100%” helyzetbe mozog (szelep nyitva) (D4 lámpa).
		Egyszeri villanás	A működtető megáll a „100%” állásban (szelep nyitva), a jelzőfény villog (D6), majd a működtető készen áll a „0%” állásba való elmozdulásra (szelep zárva).
		Egyszeri villanás	A működtető a „0%” helyzetbe mozog (szelep zárva) (D7 egyszeri villanás).
		Villanás	A működtető megáll a „0%” állásban (szelep zárva). A jelzőfény villog (D4), majd a kalibrálás befejeződik.
3. Kalibrálás befejeződött.		Villanás	A működtető a vezérlőjel által jelzett helyzetbe mozog. (D4 villanás)

Megjegyzés: A kalibrálási eljárás elvégzésekor a kamera kalibrálásának pozícióját már el kellett végezni (lásd a kamera beállítását).

el

Βαθμονόμηση	LED σε κάρτα τυπωμένου κυκλώματος (PCB)		Μετακίνηση ενεργοποιητή
1. Ηλεκτροδότηση ακροδέκτη 1 και 2.		Αναβοσβήνει	Ο ενεργοποιητής μετακινείται στη θέση που υποδεικνύει το σήμα ελέγχου. (D4 αναβοσβήνει)
2. Πατήστε το κουμπί S1 για 3 δευτερόλεπτα		Αναμμένη	Ο ενεργοποιητής μετακινείται στη θέση «100%» (βάνα ανοικτή).(D4 ανάβει)
		Αναβοσβήνει μία φορά	Ο ενεργοποιητής σταματά στη θέση «100%» (βάνα ανοικτή), η ενδεικτική λυχνία (D6) αναβοσβήνει και τότε ο ενεργοποιητής είναι έτοιμος να μετακινηθεί προς τη θέση «0%» (βάνα κλειστή).
		Αναβοσβήνει μία φορά	Ο ενεργοποιητής μετακινείται στη θέση «0%» (βάνα κλειστή).(D7 αναβοσβήνει μία φορά)
		Αναβοσβήνει	Ο ενεργοποιητής σταματά στη θέση «0%» (βάνα κλειστή). Η ενδεικτική λυχνία (D4) αναβοσβήνει και τότε η βαθμονόμηση έχει ολοκληρωθεί.
3. Ολοκλήρωση βαθμονόμησης.		Αναβοσβήνει	Ο ενεργοποιητής μετακινείται στη θέση που υποδεικνύει το σήμα ελέγχου. (D4 αναβοσβήνει)

Σημείωση: Κατά τη διεξαγωγή της διαδικασίας Βαθμονόμησης, η θέση της βαθμονόμησης του έκκεντρου πρέπει να έχει πραγματοποιηθεί ήδη (βλ. προσαρμογή έκκεντρου)

ru

Калибровка	СИД на PCB		Движение исполнительного устройства
1. Подача питания на терминал 1 и 2.		Мигает	Исполнительное устройство перемещается в положение, указанное в контрольном сигнале. (D4 мигает)
2. Нажать кнопку S1 и удерживать в течение 3 секунд		Горит	Исполнительное устройство перемещается в положение «100 %» (клапан открыт). (D4 горит)
		Мигает один раз	Исполнительное устройство останавливается в положении «100 %» (клапан открыт), лампа индикатора мигает (D6), а затем исполнительное устройство готово перемещаться в положение «0 %» (клапан закрыт).
		Мигает один раз	Исполнительное устройство перемещается в положение «0 %» (клапан закрыт). (D7 мигает один раз)
		Мигает	Исполнительное устройство останавливается в положении «0 %» (клапан закрыт). Лампа индикатора мигает (D4), после чего калибровка завершена.
3. Калибровка завершена.		Мигает	Исполнительное устройство перемещается в положение, указанное в контрольном сигнале. (D4 мигает)

Примечание. Перед калибровкой положение кулачка должно быть уже отрегулировано (см. «Регулировка кулачка»).

zh

校准	PCB 上的 LED 灯		执行器动作
1.接通电源.		闪烁	执行器转动，控制信号指示 LED (D4) 闪烁
2. 按住 S1 保持 3 秒		长亮	执行器转动到 100 % 位置 (阀门开).(D4 亮)
		闪一次	执行器在 100 %的位置停止（阀门开），指示灯（D6）闪烁。然后执行器准备向 0 %的方向转动（阀门关）
		闪一次	执行器转动到 0 %位置（阀门关）(D7 闪一次)
		闪烁	执行器在 0 %位置停止（阀门关），指示灯（D4）闪烁。
3. 校准完成		闪烁	执行器转动到位，控制信号指示灯闪（D4 闪烁）

在凸轮校准完成后，再做执行器校准。

tr

Kalibrasyon	PCB'de LED		Aktüatör Hareketi
1. Terminal 1 ve 2'ye güç verin.		Yanıp Sönme	Aktüatör, kontrol sinyaline göre belirtilen konuma hareket eder. (D4 yanıp söner)
2. S1 düğmesine 3 saniye basın		Yanmış	Aktüatör "%100" konumuna hareket eder (vana açık) (D4 ışığı)
		Bir kez yanıp sönme	Aktüatör "%100" konumunda durur (vana açık), ışık yanıp söner (D6) ve ardından aktüatör "%0" konumuna (vana kapalı) doğru hareket etmeye hazırdır.
		Bir kez yanıp sönme	Aktüatör "%0" konumuna hareket eder (vana kapalı) (D7 ışığı bir kez yanıp söner)
		Yanıp Sönme	Aktüatör "%0" konumunda durur (vana kapalı). Gösterge ışığı yanıp söner (D4) ve ardından kalibrasyon tamamlanır.
3. Kalibrasyon tamamlanır.		Yanıp Sönme	Aktüatör, kontrol sinyaline göre belirtilen konuma hareket eder. (D4 yanıp söner)

Not: Kalibrasyon prosedürünü uygularken kam kalibrasyonu zaten yapılmış olmalıdır (kam ayarına bakın).

Kalibrierung Stellantrieb / Calibration Actuator / Calibrage de l'actionneur Kalibrering av ställdon / Actuatorkalibratie / Taratura dell'attuatore Toimilaitteen kalibrointi / Actuador de calibración / Kalibrering aktuator Kalibracja siłownika / Kalibrace akčního členu / Működtető kalibrálása Ενεργοποιητής βαθμονόμησης / Калибровка исполнительного устройства 执行器校准 / Aktüatör Kalibrasyonu

SQL361E100..1200

Signaltyp-Wahl 0..10 V- und 4..20 mA-Signal / Signal type Selection 0..10V and 4..20 mA signal
Sélection du type de signal, signal 0..10 V et 4..20 mA / Val av signaltyp 0–10 V och 4–20 mA signal
Signaaltype Selectie 0..10 V en 4..20 mA signaal / Selezione dei tipi di segnale 0..10 V e 4..20 mA
Signaalityypin valinta 0... 10 V ja 4... 20 mA signaalille / Tipo de señal Selección de señal de 0..10 V y 4..20 mA
Signaltype Valg 0..10V og 4..20 mA-signal / Wybór typu sygnału - Sygnał 0..10 V oraz 4..20 mA
Volba typu signálu 0–10 V a 4–20 mA / Jeltípus kiválasztása 0..10 V és 4..20 mA jel
Τύπος σήματος Επιλογή σήματος 0..10 V και 4..20 mA / Выбор типа сигнала 0..10 В и 4..20 мА /
信号类型选择 0..10V 和 4..20 mA / Sinyal tipi seçimi 0..10V ve 4..20 mA sinyal

de	• Die Werkseinstellung für Ein- und Ausgangssignal in SQL361E.. ist 0..10 V. • Die Werkseinstellung für Ein- und Ausgangssignal in SQL351B.. ist 4..20 mA. *Notstellfunktion nicht verfügbar am Eingangssignal 0..10 V. • Schalter gemäß nachstehender Beschreibung auswählen.
en	• Factory setting for input and output signal in SQL361E.. is 0..10 V. • Factory setting for input and output signal in SQL351B.. is 4..20 mA. *Fail-in position not available at input signal 0..10 V. • Select switch as below description.
fr	• Le réglage d'usine pour le signal d'entrée et de sortie dans SQL361E.. est 0..10 V. • Le réglage d'usine pour le signal d'entrée et de sortie dans SQL351B.. est 4..10 mA. *Position de défaillance non disponible au signal d'entrée 0..10 V. • Sélectionnez l'interrupteur selon la description ci-dessous.
sv	• Fabriksinställningen för ingångs- och utgångssignal i SQL361E.. är 0–10 V. • Fabriksinställningen för ingångs- och utgångssignal i SQL351B.. är 4–20 mA. *Felposition när ingen ingångssignal på 0–10 V är tillgänglig. • Välj brytare enligt nedanstående beskrivning.
nl	• Fabrieksinstelling voor ingangs- en uitgangssignaal in SQL361E.. is 0..10 V. • Fabrieksinstelling voor ingangs- en uitgangssignaal in SQL351B.. is 4..20 mA. * "Fail in position" niet beschikbaar bij ingangssignaal 0..10 V. • Selecteer de schakelaar zoals hieronder beschreven.

it	• L'impostazione di fabbrica dei segnali di ingresso e di uscita nel SQL361E.. è 0..10 V. • L'impostazione di fabbrica dei segnali di ingresso e di uscita nel SQL351B.. è 4..20 mA. *Posizione di guasto non disponibile con segnale di ingresso 0..10 V. • Selezionare l'interruttore come da descrizione sottostante.
fi	• Tehdasasetus tulo- ja lähtösignaalille SQL361E... on 0...10 V. • Tehdasasetus tulo- ja lähtösignaalille SQL351B... on 4... 20 mA. * Toimilaite ilman jousen palautustoimintoa ei saatavilla tulosignaalissa 0...10 V. • Valitse kytkin alla olevan kuvauksen mukaan.
es	• El ajuste de fábrica para la señal de entrada y salida en SQL361E es 0..10 V. • El ajuste de fábrica para la señal de entrada y salida en SQL351B es 4..20 mA. *La posición de falla no está disponible en la señal de entrada 0..10 V. • Seleccione el interruptor según la descripción que se ofrece abajo.
da	• Fabriksindstilling for ind- og udgangssignal i SQL361E.. er 0..10 V. • Fabriksindstilling for ind- og udgangssignal i SQL351B.. er 4..20 mA. *Fail-in-position ikke tilgængelig ved indgangssignal 0..10 V. • Vælg afbryder i henhold til nedenstående beskrivelse.
pl	• Ustawienie fabryczne sygnału wejściowego i wyjściowego w SQL361E.. to 0..10 V. • Ustawienia fabryczne sygnału wejściowego i wyjściowego w SQL351B.. to 4..20 mA. *Przy sygnale wejściowym 0..10 V niedostępne jest utrzymanie położenia w razie awarii. • Wybrać przełącznik zgodnie z poniższym opisem.
cz	• Výrobní nastavení vstupního a výstupního signálu u modelů SQL361E.. je 0–10 V. • Výrobní nastavení vstupního a výstupního signálu u modelů SQL351B.. je 4–20 mA. *Při vstupním signálu 0–10 V není k dispozici funkce „Zůstat v poloze při selhání" (Fail-in). • Vyberte spínač podle níže uvedeného popisu.
hu	• Gyári beállítás bemenő- és kimenőjelhez SQL361E-ben..: 0..10 V. • Gyári beállítás bemenő- és kimenőjelhez SQL351B-ben..: 4..20 V. * Nincs biztonsági pozíció 0..10 V bemenőjelnél I • Válassza ki a kapcsolót alábbi leírásként.
el	• Η εργοστασιακή ρύθμιση για το σήμα εισόδου και εξόδου στον SQL361E.. είναι 0..10 V. • Η εργοστασιακή ρύθμιση για το σήμα εισόδου και εξόδου στον SQL351B.. είναι 4..20 mA. *Η διατήρηση θέσης σε περίπτωση αστοχίας (fail-in) δεν προβλέπεται για το σήμα εισόδου 0..10 V. • Επιλογή διακόπτη σύμφωνα με την κατωτέρω περιγραφή.
ru	• Заводской настройкой для входного и выходного сигнала в SQL361E.. является 0..10 В. • Заводской настройкой для входного и выходного сигнала в SQL351B.. является 4..20 мА. *Положение при отказе недоступно при входном сигнале 0..10 В. • Выбрать положение выключателя согласно описанию ниже.
zh	• SQL361E..输入和输出信号的出厂设置..是 0..10 V • SQL351B..输入和输出信号的出厂设置..是 4..20 mA *在输入信号为 0..10 V 时，无断信号保位功能 • 请按照以下说明选择拨码开关位置。
tr	• SQL361E.. için giriş ve çıkış sinyali fabrika ayarı 0..10 V'dir. • SQL351B.. için giriş ve çıkış sinyali fabrika ayarı 4..20 mA'dır. *Acil durdurma işlevi olmadan 0..10 V giriş sinyalinde mevcut değil. • Aşağıdaki açıklamaya göre anahtarı seçin.

de	Signal	**de**	Ausgangssignal	**de**	Eingangssignal
en	Signal	**en**	Output signal	**en**	Input signal
fr	Signal	**fr**	Signal de sortie	**fr**	Signal d'entrée
sv	Signal	**sv**	Utgångssignal	**sv**	Ingångssignal
nl	Signaal	**nl**	Uitgangssignaal	**nl**	Ingangssignaal
it	Segnale	**it**	Segnale di uscita	**it**	Segnale di ingresso
fi	Signaali	**fi**	Lähtösignaali	**fi**	Tulosignaali
es	Señal	**es**	Señal de salida	**es**	Señal de entrada
da	Signal	**da**	Udgangssignal	**da**	Indgangssignal
pl	Sygnał	**pl**	Sygnał wyjściowy	**pl**	Sygnał wejściowy
cz	Signál	**cz**	Výstupní signál	**cz**	Vstupní signál
hu	Jel	**hu**	Kimenőjel	**hu**	Bemenőjel
el	Σήμα	**el**	Σήμα εξόδου	**el**	Σήμα εισόδου
ru	Сигнал	**ru**	Выходной сигнал	**ru**	Входной сигнал
zh	信号	**zh**	输出信号	**zh**	输入信号
tr	Sinyal	**tr**	Çıkış sinyali	**tr**	Giriş sinyali
			S3		S2

0-10 V		
2-10 V		
4-20 mA		

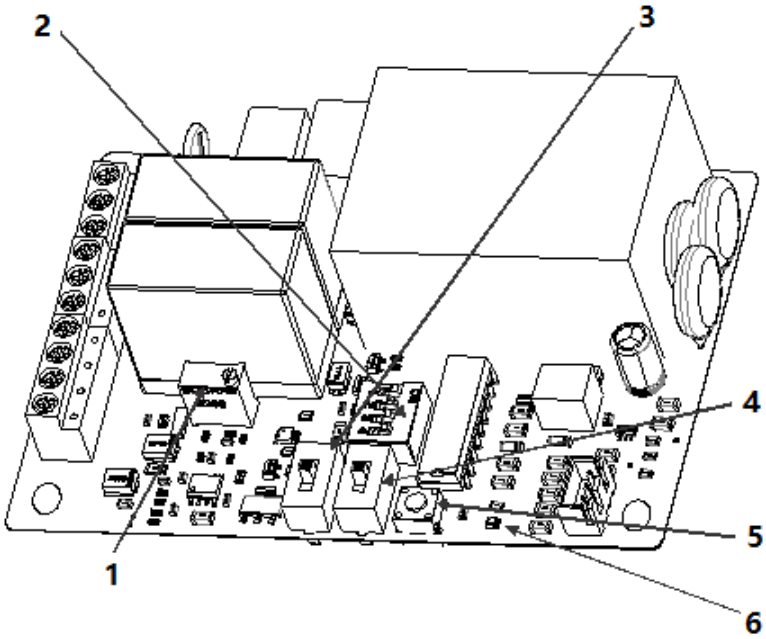

	1	2	3	4	5	6
de	W1, Kalibrierpotentiometer 20 mA	S4, Einstellungen für Signalverlust	S3, Auswahl der Rückmeldesignaltypen (0-10 V, 2-10 V, 4-20 mA)	S2, Auswahl der Eingangssignaltypen	S1, Ein-Tasten-Kalibrierung	LED D3
en	W1, 20 Ma Calibration potentionmeter	S4, Signal lossmode settings	S3, Selection of Feedback Signal Types (0-10V2-10V4-20Ma)	S2, Selection if Input Signal Types.	S1, One key calibration	LED D3
fr	W1, potentiomètre de calibrage 20 mA	S4, réglages du mode perte de signal	S3, sélection des types de signal rétroactif (0-10 V, 2-10 V, 4-20 mA)	S2, sélection des types de signal d'entrée.	S1, calibrage avec une seule touche	LED D3
sv	W1, 20 mA kalibreringspotentiometer	S4, inställning av signalförlustläge	S3, välj typ av återkopplingssignal (0–10 V 2–10 V 4–20 mA)	S2, välj typ av ingångssignal.	S1, en knappkalibrering	Lysdiod D3
nl	W1, 20 Ma Kalibratie potentiometer 20 mA	S4, Instellingen signaalverliesmodus	S3, Selectie van terugkoppelingssignaaltypes (0-10V2-10V4-20mA)	S2, Selectie van ingangssignaaltypes.	S1, Eén-toetskalibratie	LED D3
it	W1. Potenziometro di taratura da 20 mA	S4. Impostazioni della modalità di perdita del segnale	S3. Selezione dei tipi di segnale di retroazione (0-10 V, 2-10 V, 4-20 mA)	S2. Selezione dei tipi di segnale di ingresso.	S1. Taratura con un pulsante	LED D3

fi	W1, 20 mA:n kalibrointipotentiometri	S4, signaalin häviötila-asetukset	S3, palautesignaalityyppien valinta (0–10 V 2–10 V 4–20 mA)	S2, tulosignaalityyppien valinta	S1, yksipainikekalibrointi	LED D3
es	W1, potenciómetro de calibración de 20 mA	S4, ajustes de modo de pérdida de señal	S3, selección de tipos de señal de retroalimentación (0-10V2-10V4-20 mA)	S2, selección de tipos de señal de entrada	S1, calibración con una tecla	LED D3
da	W1, 20 mA-kalibreringspotentiometer	S4, indstillinger for tilstanden signaltab	S3, valg af feed-back-signaltyper (0-10V2-10V4-20Ma)	S2, valg hvis indgangssignaltyper.	S1, enkelttastkalibrering	LED D3
pl	W1, Potencjometr kalibracyjny 20 mA	S4, Ustawienie trybu	S3, Wybór typów sygnału informacji zwrotnej (0–10 V 2–10 V 4–20 mA)	S2, Wybór typów sygnału wejściowego	S1, Kalibracja jednym przyciskiem	LED D3
cz	W1, Kalibrační potenciometr 20 mA	S4, Nastavení režimu ztráty signálu	S3, Výběr typů signálu zpětné vazby (0–10 V, 2–10 V, 4–20 mA)	S2, Výběr typů vstupního signálu	S1, Kalibrace jedním tlačítkem	LED D3
hu	W1, 20 Ma kalibrálás potenciométer	S4, Beállítások	S3, Visszajelző jeltípusok kiválasztása (0-10V2-10V4/20Ma)	S2, Bemenőjel-típusok kiválasztása	S1, Egybillentyűs kalibrálás	LED D3
el	W1, 20 mA Ποτενσιόμετρο βαθμονόμησης	S4, Ρυθμίσεις της λειτουργίας απώλειας σήματος	S3, Επιλογή των τύπων σήματος ανάδρασης (0-10 V 2-10 V 4-20 mA)	S2, Επιλογή των τύπων σήματος εισόδου.	S1, Βαθμονόμηση με ένα πλήκτρο	LED D3
ru	W1, калибровочный потенциометр 20 мА	S4, настройки режима ослабления сигнала	S3, выбор типа сигнала обратной связи (0–10В2–10В4–20мА)	S2, выбор типа входного сигнала.	S1, Калибровка с помощью одной кнопки	СИД D3
zh	W1, 20 mA 校准电位计	S4, 信号丢失模式设置	S3, 选择反馈信号类型(0-10V2-10V4-20mA)	S2, 选择输入信号类型	S1, 一键校准	LED D3
tr	W1, 20 mA Kalibrasyon potensiyometresi	S4, Sinyal kayıp modu ayarları	S3, Geri Bildirim Sinyali Türleri Seçimi (0-10V2-10V4-20Ma)	S2, Giriş Sinyali Türleri Seçimi.	S1, Tek tuş kalibrasyonu	LED D3

Einstellungen für Signalverlust / Signal loss mode settings / Réglages du mode perte de signal
Inställningar av signalförlust / Instellingen / Impostazioni della modalità di perdita del segnale
Signaalin häviötila-asetukset / Ajustes de modo de pérdida de señal / Indstillinger kalibrering aktuator
Ustawienie trybu / Nastavení režimu ztráty signálu / Beállítások
Ρυθμίσεις της λειτουργίας απώλειας σήματος / Настройки режима ослабления сигнала
信号丢失模式设置 / Sinyal kayıp modu ayarları

	State / Position	Ausführen bis 0 % (Standard)	Position halten	Position halten	Ausführen bis 100 %
de	DIP 1	AUS	EIN	AUS	EIN
	DIP 2	AUS	AUS	EIN	EIN
	DIP 3	Reserve			
	DIP 4	Reserve			
	State / Position	Run to 0 % (default)	Hold position	Hold position	Run to 100 %
en	DIP 1	OFF	ON	OFF	ON
	DIP 2	OFF	OFF	ON	ON
	DIP 3	Reserve			
	DIP 4	Reserve			
	État / Position	Enclenché à 0 % (par défaut)	Position maintenue	Position maintenue	Enclenché à 100 %
fr	DIP 1	OFF	ON	OFF	ON
	DIP 2	OFF	OFF	ON	ON
	DIP 3	Réserve			
	DIP 4	Réserve			
	Tillstånd / Position	Kör till 0 % (standard)	Hållposition	Hållposition	Kör till 100 %
sv	DIP 1	AV	PÅ	AV	PÅ
	DIP 2	AV	AV	PÅ	PÅ
	DIP 3	Reserv			
	DIP 4	Reserv			
	Status / Positie	Uitvoeren naar 0% (standaard)	Wachtstand	Wachtstand	Uitvoeren naar 100 %
nl	DIP 1	UIT	AAN	UIT	AAN
	DIP 2	UIT	UIT	AAN	AAN
	DIP 3	Reserve			
	DIP 4	Reserve			
	Stato / Posizione	Eseguire fino allo 0% (predefinita)	Mantenere posizione	Mantenere posizione	Eseguire fino al 100%
it	DIP 1	SPENTO	ACCESO	SPENTO	ACCESO
	DIP 2	SPENTO	SPENTO	ACCESO	ACCESO
	DIP 3	Ricambio			
	DIP 4	Ricambio			
	Tila / Asento	Aja kohtaan 0 % (oletus)	Pidä asento	Pidä asento	Aja kohtaan 100 %
fi	DIP 1	POIS	PÄÄLLÄ	POIS	PÄÄLLÄ
	DIP 2	POIS	POIS	PÄÄLLÄ	PÄÄLLÄ
	DIP 3	Vara			
	DIP 4	Vara			
	Estado / Posición	Volver al 0 % (predeterminado)	Posición de parada	Posición de parada	Volver al 100 %
es	DIP 1	OFF	ON	OFF	ON
	DIP 2	OFF	OFF	ON	ON
	DIP 3	Reserva			
	DIP 4	Reserva			

da	Status / Position	Kør til 0 % (standard)	Hold position	Hold position	Kør til 100 %
	DIP 1	SLUKKET	TÆNDT	SLUKKET	TÆNDT
	DIP 2	SLUKKET	SLUKKET	TÆNDT	TÆNDT
	DIP 3	Reserve			
	DIP 4	Reserve			
pl	Stan / Położenie	Przesuw do 0% (domyślnie)	Utrzymanie położenia	Utrzymanie położenia	Przesuw do 100%
	DIP 1	WYŁ.	WŁ.	WYŁ.	WŁ.
	DIP 2	WYŁ.	WYŁ.	WŁ.	WŁ.
	DIP 3	Rezerwa			
	DIP 4	Rezerwa			
cz	Stav / Pozice	Přejít na 0 % (výchozí)	Zůstat v poloze	Zůstat v poloze	Přejít na 100 %
	DIP 1	OFF	ON	OFF	ON
	DIP 2	OFF	OFF	ON	ON
	DIP 3	Rezervní			
	DIP 4	Rezervní			
hu	Állapot / Pozíció	Működtetés 0%-hoz (alapértelmezett)	Tartó pozíció	Tartó pozíció	Működtetés 100%-hoz
	DIP 1	KI	BE	KI	BE
	DIP 2	KI	KI	BE	BE
	DIP 3	Tartalék			
	DIP 4	Tartalék			
el	Κατάσταση / Θέση	Εκτέλεση στο 0% (προεπιλεγμένη τιμή)	Συγκρατήστε τη θέση	Συγκρατήστε τη θέση	Εκτέλεση στο 100%
	DIP 1	OFF	ON	OFF	ON
	DIP 2	OFF	OFF	ON	ON
	DIP 3	Εφεδρεία			
	DIP 4	Εφεδρεία			
ru	Состояние / Позиция	Достижение 0 % (по умолчанию)	Позиция удержания	Позиция удержания	Достижение 100 %
	DIP 1	ВЫКЛ	ВКЛ	ВЫКЛ	ВКЛ
	DIP 2	ВЫКЛ	ВЫКЛ	ВКЛ	ВКЛ
	DIP 3	Резерв			
	DIP 4	Резерв			
zh	状态 / 位置	运行至 0 %（默认）	保持位置	保持位置	运行至 100 %
	DIP 1	关	开	关	开
	DIP 2	关	关	开	开
	DIP 3	备用			
	DIP 4	备用			
tr	Durum / Konum	%0 ile çalıştır (varsayılan)	Pozisyonu koruyun	Pozisyonu koruyun	%100 ile çalıştır
	DIP 1	KAPALI	AÇIK	KAPALI	AÇIK
	DIP 2	KAPALI	KAPALI	AÇIK	AÇIK
	DIP 3	Rezerve			
	DIP 4	Rezerve			

Kalibrierung / Calibration / Calibrage / Kalibrering / Kalibratie / Taratura / Kalibrointi / Calibración
Kalibrering / Kalibracja / Kalibrace / Kalibrálás / Βαθμονόμηση / Калибровка / 校准 / Kalibrasyon

de

Kalibrierung	LED D3		Stellantrieb-Bewegung
1. Spannung an Klemme 1 und 2 anlegen	☀	Leuchtet	Stellantrieb fährt zu der durch das Steuersignal angegebenen Position.
2. Taste S1 3 Sekunden lang drücken	○	Leuchtet nicht	Stellantrieb fährt zu „100 %“-Position (Ventil offen).
	◐	Blinkt einmal	Stellantrieb stoppt bei „100 %“-Position (Ventil offen), Anzeigeleuchte blinkt, danach ist der Stellantrieb bereit, zur „0 %“-Position (Ventil geschlossen) zu fahren.
	○	Leuchtet nicht	Stellantrieb fährt zu „0 %“-Position (Ventil geschlossen).
	◐	Blinkt	Stellantrieb stoppt bei „0 %“-Position (Ventil geschlossen). Die Anzeigeleuchte blinkt, danach ist die Kalibrierung abgeschlossen.
3. Kalibrierung abgeschlossen.	☀	Leuchtet	Stellantrieb fährt zu der durch das Steuersignal angegebenen Position.

en

Calibration	LED D3		Actuator Movement
1. Supply power to terminal 1 and 2	☀	Lit	Actuator moves to the position as indicated by control signal.
2. Press button S1 for 3 seconds	○	Dark	Actuator moves to “100 %” position (valve open).
	◐	Flash once	Actuator stops at “100 %” position (valve open), indicate light flashes, and then the actuator is ready to move towards “0 %”position (valve closed).
	○	Dark	Actuator moves to “0 %” position (valve closed).
	◐	Flash	Actuator stops at “0 %” position (valve closed).The indicate light flashes, and then the calibration finished.
3. Calibration finished.	☀	Lit	Actuator moves to the position as indicated by control signal.

fr

Calibrage	LED D3		Mouvement de l’actionneur
1. Alimentation électrique des bornes 1 et 2	☀	Allumée	L’actionneur se déplace à la position indiquée par le signal de commande.
2. Appuyez sur le bouton S1 pendant 3 secondes.	○	Éteinte	L’actionneur se déplace en position « 100 % » (vanne ouverte).
	◐	Clignote une fois	L’actionneur s’arrête en position « 100 % » (vanne ouverte), le voyant indicateur clignote, puis l’actionneur est prêt à se déplacer en position « 0 % » (vanne fermée).
	○	Éteinte	L’actionneur se déplace en position « 0 % » (vanne fermée).
	◐	Clignote	L’actionneur s’arrête en position « 0 % » (vanne fermée). Le voyant indicateur clignote, puis le calibrage est terminé.
3. Calibrage terminé.	☀	Allumée	L’actionneur se déplace à la position indiquée par le signal de commande.

sv

Kalibrering	Lysdiod D3		Ställdonsrörelse
1. Strömförsörjning till terminal 1 och 2	☀	Lyser	Ställdonet rör sig till det läge som indikeras av styrsignalen.
2. Tryck på knapp S1 under tre sekunder	○	Mörk	Ställdonet rör sig till läget “100 %” (ventilen öppen).
	◐	Blinkning en gång	Ställdonet stannar i läget ”100 %” (ventil öppen), indikeringslampan blinkar och därefter är ställdonet redo att gå till läget “0 %” (ventil stängd).

sv

Kalibrering	Lysdiod D3		Ställdonsrörelse
	○	Mörk	Ställdonet rör sig till läget “0 %” (ventilen stängd).
	◑	Blinkning	Ställdonet stannar i läget “0 %” (ventilen stängd). Indikatorlampan blinkar och sedan är kalibreringen avslutad.
3. Kalibrering avslutad.	●	Lyser	Ställdonet rör sig till det läge som indikeras av styrsignalen.

nl

Kalibratie	LED D3		Actuatorbeweging
1. Stroomtoevoer naar klemmen 1 en 2	●	Oplichten	Actuator beweegt naar de positie zoals aangegeven door het stuursignaal.
2. Druk 3 seconden lang op knop S1	○	Donker	Actuator gaat naar "100%"-positie (klep open).
	◑	Eenmaal knipperen	Actuator stopt op "100%"-positie (klep open), indicatielampje knippert en dan is de actuator klaar om naar "0%"-positie te gaan (klep gesloten).
	○	Donker	Actuator gaat naar "0%"-positie (klep gesloten).
	◑	Knipperend licht	Actuator stopt bij "0%"-positie (klep gesloten). Het indicatielampje knippert en dan is de kalibratie voltooid.
3. Kalibratie voltooid.	●	Oplichten	Actuator beweegt naar de positie zoals aangegeven door het stuursignaal.

it

Taratura	LED D3		Movimento dell’attuatore
1. Alimentare i terminali 1 e 2	●	Illuminato	L'attuatore si mette in posizione, come indicato dal segnale di controllo.
2. Tenere premuto il pulsante S1 per 3 secondi	○	Spento	L'attuatore si mette in posizione "100%" (valvola aperta).
	◑	Lampeggio una volta	L'attuatore si ferma in posizione "100%" (valvola aperta), la spia lampeggia e l'attuatore è pronto per muoversi verso la posizione "0%" (valvola chiusa).
	○	Spento	L'attuatore si mette in posizione "0%" (valvola aperta).
	◑	Lampeggio	L'attuatore si ferma in posizione "0%" (valvola chiusa). La spia lampeggia e la taratura è terminata.
3. Taratura terminata.	●	Illuminato	L'attuatore si mette in posizione, come indicato dal segnale di controllo.

fi

Kalibrointi	LED D3		Toimilaitteen liike
1. Virranlähde liittimelle 1 ja 2	●	Syttyy	Toimilaite liikkuu ohjaussignaalin osoittamaan asentoon.
2. Paina painiketta S1 kolme sekuntia.	○	Ei pala	Toimilaite liikkuu asentoon “100 %” (venttiili avoin).
	◑	Vilkkuu kerran	Toimilaite pysähtyy asentoon “100 %” (venttiili avoin), merkkivalo vilkkuu, jonka jälkeen toimilaite on valmis liikkumaan kohti asentoa “0 %”(venttiili suljettu).
	○	Ei pala	Toimilaite liikkuu asentoon “0 %” (venttiili suljettu).
	◑	Vilkkuu	Toimilaite pysähtyy asentoon “0 %” (venttiili suljettu). Merkkivalo vilkkuu, jonka jälkeen kalibrointi on päättynyt.
3. Kalibrointi päättynyt.	●	Syttyy	Toimilaite liikkuu ohjaussignaalin osoittamaan asentoon.

es

Calibración	LED D3		Movimiento del actuador
1. Suministre alimentación al terminal 1 y 2	☀	Se ilumina	El actuador se mueve a la posición indicada por la señal de control.
2. Pulse el botón S1 durante 3 segundos	○	No se enciende	El actuador se mueve a la posición «100 %» (la válvula se abre).
	◑	Parpadea una vez	El actuador se detiene en la posición «100 %» (la válvula se abre), la luz indicadora parpadea y el actuador está listo para moverse hacia la posición «0 %» (la válvula se cierra).
	○	No se enciende	El actuador se mueve a la posición «0 %» (la válvula se cierra).
	◑	Parpadea	El actuador se detiene en la posición «0 %» (la válvula se cierra). La luz indicadora parpadea y la calibración finaliza.
3. La calibración ha finalizado.	☀	Se ilumina	El actuador se mueve a la posición indicada por la señal de control.

da

Kalibrering	LED D3		Aktuatorbevægelse
1. Sæt strøm til terminal 1 og 2	☀	Tændt	Aktuatoren bevæger sig til positionen som angivet af styresignalet.
2. Tryk på knappen S1 i 3 sekunder	○	Mørk	Aktuatoren bevæger sig til positionen "100 %" (ventil åben).
	◑	Ét glimt	Aktuatoren stopper ved positionen "100 %" (ventil åben), kontrollampen blinker, og derefter er aktuatoren klar til at bevæge sig mod positionen "0 %" (ventil lukket).
	○	Mørk	Aktuatoren bevæger sig til positionen "0 %" (ventil lukket).
	◑	Glimt	Aktuatoren stopper ved positionen "0 %" (ventil lukket).Kontrollampen blinker, og dermed er kalibreringen færdig.
3. Kalibrering færdig.	☀	Tændt	Aktuatoren bevæger sig til positionen som angivet af styresignalet.

pl

Kalibracja	LED D3		Ruch siłownika
1. Doprowadzić zasilanie do zacisku 1 oraz 2	☀	Świeci	Siłownik przesuwa się do położenia wskazanego zgodnie z sygnałem sterującym.
2. Nacisnąć i przytrzymać przycisk S1 przez 3 sekundy	○	Zgaszona	Siłownik przesuwa się w położenie „100%” (zawór otwarty).
	◑	Miga raz	Siłownik zatrzymuje się w położeniu „100%” (zawór otwarty), kontrolka miga, a następnie siłownik jest gotowy do przesunięcia się w położenie „0%” (zawór zamknięty).
	○	Zgaszona	Siłownik przesuwa się w położenie „0%” (zawór zamknięty).
	◑	Miga	Siłownik zatrzymuje się w położeniu „0%” (zawór zamknięty).Kontrolka miga, a następnie kalibracja jest zakończona.
3. Kalibracja zakończona.	☀	Świeci	Siłownik przesuwa się do położenia wskazanego zgodnie z sygnałem sterującym.

cz

Kalibrace	LED D3		Pohyb akčního členu
1. Připojte napájení na svorky 1 a 2.	☀	Svítí	Akční člen se pohybuje do polohy dané řídicím signálem.
2. Stiskněte tlačítko S1 na dobu 3 sekund.	○	Nesvítí	Akční člen se pohybuje do polohy „100 %“ (ventil otevřený).
	◑	Blikne jednou	Akční člen se zastaví v poloze „100 %“ (ventil otevřený), kontrolka bliká. Poté je akční člen připraven na přesun do polohy „0 %“ (ventil zavřený).
	○	Nesvítí	Akční člen se pohybuje do polohy „0 %“ (ventil zavřený).

cz

Kalibrace	LED D3		Pohyb akčního členu
		Bliká	Akční člen se zastaví v poloze „0 %“ (ventil zavřený). Kontrolka bliká. Nyní je kalibrace dokončena.
3. Kalibrace dokončena.		Svítí	Akční člen se pohybuje do polohy dané řídicím signálem.

hu

Kalibrálás	LED D3		Működtető mozgása
1. Adjon tápellátást az 1. és 2. terminálra.		Folyamatos fény	A működtető a vezérlőjel által jelzett helyzetbe mozog.
2. Nyomja meg 3 másodpercig az S1 gombot	○	Sötét	A működtető a „100%” helyzetbe mozog (szelep nyitva).
		Villanás egyszer	A működtető megáll a „100%” állásban (szelep nyitva), a jelzőfény villog, majd a működtető készen áll a „0%” állásba (szelep zárva) való elmozdulásra.
	○	Sötét	A működtető a „0%” helyzetbe mozog (szelep zárva).
		Villanás	A működtető megáll a „0%” állásban (szelep zárva). A jelzőfény villog, majd a kalibrálás befejeződik.
3. Kalibrálás befejeződött.		Folyamatos fény	A működtető a vezérlőjel által jelzett helyzetbe mozog.

el

Βαθμονόμηση	LED D3		Μετακίνηση ενεργοποιητή
1. Ηλεκτροδότηση ακροδέκτη 1 και 2		Αναμμένη	Ο ενεργοποιητής μετακινείται στη θέση που υποδεικνύει το σήμα ελέγχου.
2. Πατήστε το κουμπί S1 για 3 δευτερόλεπτα	○	Σβηστή	Ο ενεργοποιητής μετακινείται στη θέση «100%» (βάνα ανοικτή).
		Αναβοσβήνει μία φορά	Ο ενεργοποιητής σταματά στη θέση «100%» (βάνα ανοικτή), η ενδεικτική λυχνία αναβοσβήνει και τότε ο ενεργοποιητής είναι έτοιμος να μετακινηθεί προς τη θέση «0%» (βάνα κλειστή).
	○	Σβηστή	Ο ενεργοποιητής μετακινείται στη θέση «0%» (βάνα κλειστή).
		Αναβοσβήνει	Ο ενεργοποιητής σταματά στη θέση «0%» (βάνα κλειστή), η ενδεικτική λυχνία αναβοσβήνει και τότε η βαθμονόμηση έχει ολοκληρωθεί.
3. Ολοκλήρωση βαθμονόμησης.		Αναμμένη	Ο ενεργοποιητής μετακινείται στη θέση που υποδεικνύει το σήμα ελέγχου.

ru

Калибровка	СИД D3		Движение исполнительного устройства
1. Подача питания на терминал 1 и 2		Горит	Исполнительное устройство перемещается в положение, указанное в контрольном сигнале.
2. Нажать кнопку S1 и удерживать в течение 3 секунд	○	Темный	Исполнительное устройство перемещается в положение «100 %» (клапан открыт).
		Мигает один раз	Исполнительное устройство останавливается в положении «100 %» (клапан открыт), лампа индикатора мигает, а затем исполнительное устройство готово перемещаться в положение «0 %» (клапан закрыт).
	○	Темный	Исполнительное устройство перемещается в положение «0 %» (клапан закрыт).
		Мигает	Исполнительное устройство останавливается в положении «0 %» (клапан закрыт). Лампа индикатора мигает, после чего калибровка завершена.
3. Калибровка завершена.		Горит	Исполнительное устройство перемещается в положение, указанное в контрольном сигнале.

zh

校准	LED D3		执行器动作
1.接通电源.	☀	长亮	执行器转动到位，控制信号指示灯长亮。
2. 按住 S1 保持 3 秒	○	不亮	执行器转向 100 %位置（阀门开）
	◑	闪一次	执行器在 100 %的位置停止（阀门开），指示灯闪烁。然后执行器准备向 0 %的方向转动（阀门关）
	○	不亮	执行器转动到 0 %位置（阀门关）
	◑	闪烁	执行器在 0 %位置停止（阀门关），指示灯闪烁。
3. 校准完成	☀	长亮	执行器转动到位，控制信号指示灯长亮。

tr

Kalibrasyon	LED D3		Aktüatör Hareketi
1. Terminal 1 ve 2’ye güç verin	☀	Yanmış	Aktüatör, kontrol sinyaline göre belirtilen konuma hareket eder.
2. S1 düğmesine 3 saniye basın	○	Kapalı	Aktüatör “%100” konumuna hareket eder (vana açık).
	◑	Bir kez yanıp sönme	Aktüatör “%100” konumunda durur (vana açık), ışık yanıp söner ve ardından aktüatör “%0” konumuna (vana kapalı) doğru hareket etmeye hazırdır.
	○	Kapalı	Aktüatör “%0” konumuna hareket eder (vana kapalı).
	◑	Yanıp sönme	Aktüatör “%0” konumunda durur (vana kapalı). Gösterge ışığı yanıp söner ve ardından kalibrasyon tamamlanır.
3. Kalibrasyon tamamlanır.	☀	Yanmış	Aktüatör, kontrol sinyaline göre belirtilen konuma hareket eder.

Anzeige des Betriebszustands / Indication of operating state
Indication de l’état de fonctionnement / Indikation om driftstillstånd
Weergave van de bedrijfsstatus / Indicazione dello stato di funzionamento
Toimintotilan ilmoittaminen / Indicación del estado de funcionamiento
Visning af driftstilstand / Wskazanie stanu działania
Indikace provozního stavu / Működési állapot jelzése
Ένδειξη κατάστασης λειτουργίας / Индикация рабочего состояния
运行状态指示情况 / Çalışma durumu gösterimi

SQL361E..

de	Die LED-Anzeige, die den Betriebszustand angibt, wird durch Öffnen der Abdeckung des Elektronikmoduls sichtbar.
en	The LED display indicating operating status can be viewed by opening the cover of the electronics module.
fr	Il est possible de consulter l’affichage à LED indiquant l’état de fonctionnement en ouvrant le couvercle du module électronique.
sv	Lysdioddisplayen som visar driftsstatus kan ses genom att öppna elektronikmodulens lock.
nl	Het leddisplay dat de bedrijfsstatus aangeeft, kan worden bekeken door het deksel van de elektronicamodule te openen.
it	Aprendo il coperchio del modulo elettronico è possibile visualizzare lo stato di funzionamento tramite il display a LED.
fi	Toimintotilaa osoittavan LED-merkkivalon näkee avaamalla elektroniikkamoduulin kannen.
es	La pantalla LED que indica el estado de funcionamiento se puede visualizar al abrir la cubierta del módulo electrónico.
da	LED-displayet, der viser driftsstatus, kan ses ved at åbne låget til elektronikmodulet.
pl	Wyświetlacz LED wskazujący stan działania można odczytać po otwarciu pokrywy modułu elektronicznego.
cz	LED displej zobrazující provozní stav lze prohlížet po otevření krytu elektronického modulu.
hu	A működési állapotot jelző LED-kijelző az elektronikai modul fedelének kinyitásával látható.
el	Μπορείτε να δείτε την οθόνη LED για την ένδειξη της κατάστασης λειτουργίας ανοίγοντας το κάλυμμα της μονάδας ηλεκτρονικών συστημάτων.
ru	Статус работы светодиодного дисплея можно просмотреть, открыв крышку модуля электроники.
zh	打开电子模块的盖子，可以通过 LED 显示看到运行状态情况。
tr	Elektronik modülünün kapağı açılarak çalışma durumunu gösteren LED ekran görüntülenebilir.

SQL361E25
SQL361E40

	Funktion	**LED-Anzeige**				**Anmerkungen, Problembehandlung**
		D10		**D4**		
de	Kalibrierungsmodus	AUS	○	EIN	●	Kalibrierung durchführen, alles OK.[1)]
		EIN	●	Blinken	◑	Kalibrierungsfehler.
	Steuermodus	AUS	○	Blinken	◑	Automatikbetrieb; alles OK.[1)]
		EIN	●	Blinken	◑	Interner Fehler, Problembehandlung[2)]
		AUS	○	AUS	○	Kein Strom Problembehandlung, eventuell Stellantrieb austauschen
en	**Function**	**LED Indication**				**Remarks, troubleshooting**
		D10		**D4**		
	Calibration mode	OFF	○	ON	●	Run calibration, everything ok.[1)]
		ON	●	Flashing	◑	Calibration error.
	Control mode	OFF	○	Flashing	◑	Automatic operation; everything ok.[1)]
		ON	●	Flashing	◑	Internal error, troubleshooting [2)]
		OFF	○	OFF	○	No power Troubleshooting, eventually replace actuator

	Fonction	Affichage à LED				Remarques, dépannage
		D10		D4		
fr	Mode calibrage	OFF	○	ON	☀	Calibrage exécuté, tout est correct.[1)]
		ON	☀	Clignote	◐	Erreur de calibrage.
	Mode de contrôle	OFF	○	Clignote	◐	Fonctionnement automatique ; tout est correct.[1)]
		ON	☀	Clignote	◐	Erreur interne, dépannage [2)]
		OFF	○	OFF	○	Pas d'alimentation Dépannage, remplacez éventuellement l'action-neur.
	Funktion	**Lysdiodindikering**				**Anmärkningar, felsökning**
		D10		**D4**		
sv	Kalibreringsläge	AV	○	PÅ	☀	Kör kalibrering, allting ok.[1)]
		PÅ	☀	Blinkar	◐	Kalibreringsfel.
	Kontrolläge	AV	○	Blinkar	◐	Automatisk drift. Allting är ok.[1)]
		PÅ	☀	Blinkar	◐	Internt fel, felsökning [2)]
		AV	○	AV	○	Ingen ström Felsökning, eventuellt byte av ställdon
	Functie	**LED-indicatie**				**Opmerkingen, probleemoplossing**
		D10		**D4**		
nl	Kalibratiemodus	UIT	○	AAN	☀	Kalibratie uitvoeren, alles ok.[1)]
		AAN	☀	Knipperend licht	◐	Kalibratiefout.
	Bedieningsmodus	UIT	○	Knipperend licht	◐	Automatische werking; alles ok.[1)]
		AAN	☀	Knipperend licht	◐	Interne fout, probleemoplossing.[2)]
		UIT	○	UIT	○	Geen voeding Probleemoplossing, eventueel actuator vervangen
	Funzione	**Indicazione LED**				**Note, risoluzione dei problemi**
		D10		**D4**		
it	Modalità taratura	SPENTO	○	ACCESO	☀	Eseguire la taratura, tutto è corretto.[1)]
		ACCESO	☀	Lampeggiante	◐	Errore di taratura.
	Modalità controllo	SPENTO	○	Lampeggiante	◐	Operazione automatica, tutto è corretto.[1)]
		ACCESO	☀	Lampeggiante	◐	Errore interno, risoluzione dei problemi [2)]
		SPENTO	○	SPENTO	○	Assenza di alimentazione Risoluzione dei problemi, eventualmente sostituire l'attuatore
	Toiminto	**LED-merkkivalo**				**Huomautuksia, vianetsintä**
		D10		**D4**		
fi	Kalibrointitila	POIS	○	PÄÄLLÄ	☀	Suorita kalibrointi, kaikki OK.[1)]
		PÄÄLLÄ	☀	Vilkkuu	◐	Kalibrointivirhe.
	Ohjaustila	POIS	○	Vilkkuu	◐	Automaattinen toiminto, kaikki OK.[1)]
		PÄÄLLÄ	☀	Vilkkuu	◐	Sisäinen virhe, vianetsintä. [2)]
		POIS	○	POIS	○	Ei virtaa Vianetsintä, vaihda toimilaite tarvittaessa.

	Función	Indicación LED				Comentarios, resolución de problemas
		D10		D4		
es	Modo de calibración	OFF	○	ON	☀	Ejecutar calibración, todo correcto.[1)]
		ON	☀	Intermitente	◐	Error de calibración.
	Modo de control	OFF	○	Intermitente	◐	Funcionamiento automático, todo correcto.[1)]
		ON	☀	Intermitente	◐	Error interno, resolución de problemas [2)]
		OFF	○	OFF	○	Sin alimentación Resolución de problemas, sustituya el actuador al final

	Funktion	LED-visning				Bemærkninger, fejlfinding
		D10		D4		
Da	Kalibreringstilstand	SLUKKET	○	TÆNDT	☀	Kør kalibrering, alt ok.[1)]
		TÆNDT	☀	Glimter	◐	Kalibreringsfejl.
	Styretilstand	SLUKKET	○	Glimter	◐	Automatisk drift; alt ok.[1)]
		TÆNDT	☀	Glimter	◐	Intern fejl, fejlfinding [2)]
		SLUKKET	○	SLUKKET	○	Ingen strøm Fejlfinding, udskift eventuelt aktuator
	Funkcja	**Wskazanie LED**				**Uwagi, rozwiązywanie problemów**
		D10		**D4**		
pl	Tryb kalibracji	WYŁ.	○	WŁ.	☀	Wykonaj kalibrację, wszystko OK.[1)]
		WŁ.	☀	Miga	◐	Błąd kalibracji.
	Tryb sterowania	WYŁ.	○	Miga	◐	Działanie automatyczne; wszystko OK.[1)]
		WŁ.	☀	Miga	◐	Błąd wewnętrzny, przeprowadzić rozwiązywanie problemów[2)].
		WYŁ.	○	WYŁ.	○	Brak zasilania. Przeprowadzić rozwiązywanie problemów, ostatecznie wymienić siłownik.
	Funkce	**LED indikace**				**Poznámky, řešení problémů**
		D10		**D4**		
cz	Režim kalibrace	Nesvítí	○	Svítí	☀	Spustit kalibraci, vše v pořádku.[1)]
		Svítí	☀	Bliká	◐	Chyba kalibrace.
	Režim ovládání	Nesvítí	○	Bliká	◐	Automatický provoz; vše v pořádku.[1)]
		Svítí	☀	Bliká	◐	Interní chyba, řešení problémů [2)]
		Nesvítí	○	Nesvítí	○	Není napájeno Řešení problémů, případně výměna akčního členu
	Működés	**LED jelzés**				**Megjegyzések, hibaelhárítás**
		D10		**D4**		
hu	Kalibrálási mód	KI	○	BE	☀	Végezzen kalibrálást, minden rendben.[1)]
		BE	☀	Villanás	◐	Kalibrálási hiba
	Ellenőrzési mód	KI	○	Villanás	◐	Automatikus működés; minden rendben.[1)]
		BE	☀	Villanás	◐	Belső hiba, hibaelhárítás [2)]
		KI	○	KI	○	Nincs tápellátás Hibaelhárítás, esetleg a működtető cseréje

	Λειτουργία	Ένδειξη LED				Παρατηρήσεις, αντιμετώπιση προβλημάτων
		D10		D4		
el	Λειτουργία βαθμονόμησης	OFF	○	ON	☀	Εκτέλεση βαθμονόμησης, όλα εντάξει.[1)]
		ON	☀	Αναβοσβήνει	◑	Σφάλμα βαθμονόμησης.
	Λειτουργία ελέγχου	OFF	○	Αναβοσβήνει	◑	Αυτόματη λειτουργία· όλα εντάξει.[1)]
		ON	☀	Αναβοσβήνει	◑	Εσωτερικό σφάλμα, αντιμετώπιση προβλημάτων [2)]
		OFF	○	OFF	○	Χωρίς ηλεκτροδότηση Αντιμετώπιση προβλημάτων, πιθανή αντικατάσταση ενεργοποιητή

	Функция	Индикация СИД				Примечания, поиск и устранение неисправностей
		D10		D4		
u	Режим калибровки	ВЫКЛ	○	ВКЛ	☀	Выполнение калибровки, все в порядке.[1)]
		ВКЛ	☀	Мигание	◑	Ошибка калибровки.
	Режим контроля	ВЫКЛ	○	Мигание	◑	Автоматическая работа; все в порядке.[1)]
		ВКЛ	☀	Мигание	◑	Внутренняя ошибка, поиск и устранение неисправностей [2)]
		ВЫКЛ	○	ВЫКЛ	○	Нет питания Поиск и устранение неисправностей, в перспективе замена исполнительного устройства
zh	功能	LED 指示灯				备注，故障排查
		D10		D4		
	校准模式	不亮	○	亮	☀	运行校准，一切正常 [1)]
		亮	☀	闪烁	◑	校准错误。
	控制模式	不亮	○	闪烁	◑	自动运行；一切正常 [1)]
		亮	☀	闪烁	◑	内部错误， 故障排查 [2)]
		不亮	○	不亮	○	未通电：故障排查，最终更换执行器
tr	İşlev	LED Gösterimi				Açıklamalar, arıza giderme
		D10		D4		
	Kalibrasyon modu	KAPALI	○	AÇIK	☀	Kalibrasyonu çalıştır, her şey uygun.[1)]
		AÇIK	☀	Yanıp sönme	◑	Kalibrasyon hatası.
	Kontrol modu	KAPALI	○	Yanıp sönme	◑	Otomatik çalıştırma, her şey uygun.[1)]
		AÇIK	☀	Yanıp sönme	◑	Dahili hata, arıza giderme [2)]
		KAPALI	○	KAPALI	○	Güç yok Arıza giderme, sonunda aktüatörü değiştirin

de	Allgemein gilt, dass die LED nur die oben angegebenen Zustände einnehmen kann (permanent rot, blinkend oder aus).
en	As a general rule, the LED can assume only the states shown above (continuously red, flashing, or off).
fr	En règle générale, la LED prend en charge uniquement les états indiqués ci-dessus (rouge en continu, clignotante ou éteinte).
sv	Som en allmän regel kan lysdioden endast anta de tillstånd som visas ovan (kontinuerligt röd, blinkande eller avstängd).
nl	In het algemeen kan het ledlampje alleen de bovenstaande statussen aannemen (ononderbroken rood, knipperend of uit).
it	Generalmente il LED può trovarsi solo negli stati indicati sopra (rosso continuo, lampeggiante o spento).
fi	Yleisenä sääntönä LED-merkkivalo voi osoittaa vain yllä esitettyjä tiloja (jatkuvasti punainen, vilkkuu tai ei pala).
es	Como norma general, el LED hace referencia solamente a los estados que se muestran arriba (está siempre, rojo, parpadea o está apagado).
da	Normalt kan LED'en kun vise de ovenfor viste tilstande (fast rødt, glimtende eller slukket).
pl	Ogólnie dioda LED może wskazywać tylko stany wskazane powyżej (świeci światłem ciągłym na czerwono, miga lub jest wyłączona).
cz	Obecně platí, že LED kontrolky mohou nabýt pouze některý z výše uvedených stavů (svítí nepřetržitě červeně, bliká, nebo nesvítí).
hu	Általános szabályként a LED csak a fenti állapotokat veheti fel (folyamatos piros, villogó vagy kikapcsolt).
el	Κατά γενικό κανόνα, η λυχνία LED παρουσιάζει μόνο τις καταστάσεις που αναφέρονται παραπάνω (συνεχώς κόκκινη, αναβοσβήνει ή σβηστή).
ru	Как правило, СИД может показывать только представленные выше состояния (постоянно красный, мигание или выкл).
zh	一般来说，LED 只能呈现上述状态（持续红色、闪烁或关闭状态）。
tr	Genel bir kural olarak, LED yalnızca yukarıda gösterilen durumları (sürekli kırmızı, yanıp sönen veya kapalı) gösterebilir.

de	1)	Die grüne LED (D6) leuchtet beim Erreichen von „100 %“ kurz auf, die rote LED (D7) leuchtet beim Erreichen der Hubposition „0 %“ kurz auf.
	2)	Wenn der Stellantrieb mit Strom versorgt wird, aber kein Y-Steuersignal vorliegt und auch die Kalibrierung nicht gestartet wurde, leuchtet die LED ebenfalls permanent.
en	1)	The Green LED (D6) with short lit on when reach to “100 %” and the Red LED (D7) with short lit on when reach to “0 %” stroke position.
	2)	When power supply to actuator but no Y control signal and also calibration not started, LED will be continuously light too.
fr	1)	LED verte (D6) avec allumage bref lorsque la position de course « 100 % » est atteinte et LED rouge (D7) avec allumage bref lorsque la position de course « 0 % » est atteinte.
	2)	Lorsque l’actionneur est alimenté en électricité mais en l’absence de signal de commande Y et de démarrage du calibrage, la LED sera aussi allumée en continu.
sv	1)	Den gröna lysdioden (D6) lyser kort när den når “100 %” och den röda lysdioden (D7) lyser kort när den når slagläget “0 %”.
	2)	När det finns ström till ställdonet men ingen Y-styrsignal och kalibreringen inte heller har påbörjats, lyser lysdioden också kontinuerligt.
nl	1)	Het groene ledlampje (D6) licht kort op wanneer "100%" is bereikt en het rode ledlampje (D7) licht kort op wanneer "0%" is bereikt.
	2)	Wanneer de actuator wordt gevoed, maar er geen Y-stuursignaal is en de kalibratie niet is gestart, zal het ledlampje ook continu branden.
it	1)	Il LED verde (D6) si illumina brevemente quando si raggiunge il "100%" e il LED rosso (D7) si illumina brevemente quando si raggiunge la posizione "0%".
	2)	Il LED rimane costantemente acceso quando l'attuatore è alimentato ma non c'è il segnale di controllo Y e la taratura non è stata avviata.
fi	1)	Vihreä LED-merkkivalo (D6) palaa lyhyesti, kun saavutetaan asento “100 %” ja punainen LED-merkkivalo (D7) palaa lyhyesti, kun saavutetaan asento “0 %”.
	2)	Kun virransyöttö on toimilaitteeseen, mutta ei Y-ohjaussignaalia eikä kalibrointia voi käynnistää, LED-merkkivalo palaa myös jatkuvasti.
es	1)	El LED verde (D6) se enciende brevemente cuando alcanza el «100 %» y el LED rojo (D7) se enciende brevemente cuando alcanza la posición de carrera «0 %».
	2)	Cuando se suministra alimentación al actuador pero no hay una señal de control Y y la calibración no ha empezado, el LED se iluminará de forma ininterrumpida.
da	1)	Den grønne LED (D6), kortvarigt tændt når "100 %" er nået, og den røde LED (D7), kortvarigt tændt ved slagposition "0 %".
	2)	Når der er strømforsyning til aktuatoren, men intet Y-styresignal, og kalibrering ikke er startet, vil LED også lyse konstant.
pl	1)	Po osiągnięciu położenia skoku „100%” zaświeca się na krótko zielona dioda LED (D6), a po osiągnięciu położenia skoku „0%” zaświeca się na krótko czerwona dioda LED (D7).
	2)	Gdy do siłownika doprowadzane jest zasilanie, ale nie ma sygnału sterującego Y, a kalibracja nie rozpoczęła się, dioda LED również będzie świecić światłem ciągłym.
cz	1)	Zelená LED kontrolka (D6) se krátce rozsvítí při dosažení „100 %“ a červená LED kontrolka (D7) se krátce rozsvítí při dosažení polohy zdvihu „0 %“.

	2)	LED kontrolka svítí nepřetržitě také tehdy, když je akční člen napájen, ale není k dispozici řídicí signál Y a nebyla zahájena kalibrace.
hu	1)	A zöld LED (D6) röviden világít, amikor eléri a „100%”-ot, és a piros LED (D7) röviden világít, amikor eléri a „0%” löket pozíciót.
	2)	Működtető tápellátása esetén, de nincs Y vezérlőjel, és a kalibrálás sem indult el, a LED is folyamatosan világítani fog.
el	1)	Η πράσινη λυχνία LED (D6) ανάβει για λίγο όταν φθάνει στο «100%» και η πράσινη λυχνία LED (D7) ανάβει για λίγο όταν φθάνει στη θέση διαδρομής «0%».
	2)	Όταν υπάρχει τροφοδότηση με ρεύμα στον ενεργοποιητή αλλά δεν υπάρχει σήμα ελέγχου Y και επίσης η βαθμονόμηση δεν έχει αρχίσει, η LED θα ανάβει επίσης συνεχώς.
ru	1)	Зеленый СИД (D6) загорается на короткое время при достижении положения хода «100 %», а красный СИД (D7) загорается на короткое время при достижении положения хода «0 %».
	2)	СИД также будет гореть непрерывно при наличии питания на исполнительном устройстве, но при отсутствии контрольного сигнала Y, а также при незапущенной калибровке.
zh	1)	当到达“100 %”行程位置时，绿色 LED 灯（D6）会短暂亮起，而当到达“0 %”行程位置时，红色 LED 灯（D7）会短暂亮起。
	2)	当向执行器供电但没有 Y 控制信号且校准未开始时，LED 灯也会持续亮起。
tr	1)	“%100”e ulaşıldığında kısa yanan Yeşil LED (D6) ve “%0” strok konumuna ulaşıldığında kısa yanan Kırmızı LED (D7).
	2)	Aktüatöre güç veriliyorsa ancak Y kontrol sinyali yoksa ve ayrıca kalibrasyon başlatılmadıysa, LED de sürekli olarak yanacaktır.

SQL361E100..1200

	Funktion	**LED-Anzeige**	**Anmerkungen, Problembehandlung**
de	Kalibrierung	Aus ○	Kalibrierung durchführen, alles OK.
		Blinken	Kalibrierungsfehler
	Steuermodus	Leuchtet	Automatikbetrieb; alles OK.[1)]
		Blinken	Interner Fehler, Problembehandlung
		Aus ○	Kein Strom: Problembehandlung, eventuell Stellantrieb austauschen.
en	**Function**	**LED Indication**	**Remarks, troubleshooting**
	Calibration	Off ○	Run calibration, everything ok.
		Flashing	Calibration error
	Control mode	Lit	Automatic operation; everything ok.[1)]
		Flashing	Internal error, troubleshooting
		Off ○	No power: Troubleshooting, eventually replace actuator.
fr	**Fonction**	**Affichage à LED**	**Remarques, dépannage**
	Calibrage	Off ○	Calibrage exécuté, tout est correct.
		Clignote	Erreur de calibrage
	Mode de contrôle	Allumée	Fonctionnement automatique ; tout est correct.[1)]
		Clignote	Erreur interne, dépannage
		Off ○	Pas d’alimentation : dépannage, remplacez éventuellement l’actionneur.
sv	**Funktion**	**Lysdiodindikering**	**Anmärkningar, felsökning**
	Kalibrering	Av ○	Kör kalibrering, allting ok.
		Blinkar	Kalibreringsfel
	Kontrolläge	Lyser	Automatisk drift. Allting är ok.[1)]
		Blinkar	Internt fel, felsökning
		Av ○	Ingen ström: Felsökning, eventuellt byte av ställdon.

	Functie	LED-indicatie	Opmerkingen, probleemoplossing
nl	Kalibratie	Uit ○	Kalibratie uitvoeren, alles ok.
		Knipperend licht	Kalibratiefout
	Bedieningsmodus	Oplichten	Automatische werking; alles ok.[1)]
		Knipperend licht	Interne fout, probleemoplossing
		Uit ○	Geen voeding: Probleemoplossing, eventueel actuator vervangen.
	Funzione	**Indicazione LED**	**Note, risoluzione dei problemi**
it	Taratura	Spento ○	Eseguire la taratura, tutto è corretto.
		Lampeggiante	Errore di taratura
	Modalità controllo	Illuminato	Operazione automatica, tutto è corretto.[1)]
		Lampeggiante	Errore interno, risoluzione dei problemi
		Spento ○	Assenza di alimentazione: risoluzione dei problemi, eventualmente sostituire l'attuatore.

	Toiminto	LED-merkkivalo	Huomautuksia, vianetsintä
fi	Kalibrointi	Pois ○	Suorita kalibrointi, kaikki OK.
		Vilkkuu	Kalibrointivirhe
	Ohjaustila	Syttyy	Automaattinen toiminto, kaikki OK.[1)]
		Vilkkuu	Sisäinen virhe, vianetsintä.
		Pois ○	Ei virtaa: Vianetsintä, vaihda toimilaite tarvittaessa.
	Función	**Indicación LED**	**Comentarios, resolución de problemas**
es	Calibración	Off ○	Ejecutar calibración, todo correcto.
		Intermitente	Error de calibración
	Modo de control	Se ilumina	Funcionamiento automático, todo correcto.[1)]
		Intermitente	Error interno, resolución de problemas
		Off ○	Sin alimentación: Resolución de problemas, sustituya el actuador al final.
	Funktion	**LED-visning**	**Bemærkninger, fejlfinding**
da	Kalibrering	Slukket ○	Kør kalibrering, alt ok.
		Glimter	Kalibreringsfejl
	Styretilstand	Tændt	Automatisk drift; alt ok.[1)]
		Glimter	Intern fejl, fejlfinding
		Slukket ○	Ingen strøm: Fejlfinding, udskift eventuelt aktuator.
	Funkcja	**Wskazanie LED**	**Uwagi, rozwiązywanie problemów**
pl	Kalibracja	Wył. ○	Wykonaj kalibrację, wszystko OK.
		Miga	Błąd kalibracji
	Tryb sterowania	Świeci	Działanie automatyczne; wszystko OK.[1)]
		Miga	Błąd wewnętrzny, przeprowadzić rozwiązywanie problemów.
		Wył. ○	Brak zasilania: przeprowadzić rozwiązywanie problemów, ostatecznie wymienić siłownik.

	Funkce	LED indikace	Poznámky, řešení problémů
cz	Kalibrace	Nesvítí ○	Spustit kalibraci, vše v pořádku.
		Bliká	Chyba kalibrace
	Režim ovládání	Svítí	Automatický provoz; vše v pořádku.[1)]
		Bliká	Interní chyba, řešení problémů
		Nesvítí ○	Není napájeno: Řešení problémů, případně výměna akčního členu.
hu	**Működés**	**LED jelzés**	**Megjegyzések, hibaelhárítás**
	Kalibrálás	Ki ○	Végezzen kalibrálást, minden rendben.
		Villanás	Kalibrálási hiba
	Ellenőrzési mód	Folyamatos fény	Automatikus működés; minden rendben.[1)]
		Villanás	Belső hiba, hibaelhárítás
		Ki ○	Nincs tápellátás: Hibaelhárítás, esetleg a működtető cseréje.

	Λειτουργία	Ένδειξη LED	Παρατηρήσεις, αντιμετώπιση προβλημάτων
El	Βαθμονόμηση	Off ○	Εκτέλεση βαθμονόμησης, όλα εντάξει.
		Αναβοσβήνει	Σφάλμα βαθμονόμησης
	Λειτουργία ελέγχου	Αναμμένη	Αυτόματη λειτουργία· όλα εντάξει.[1)]
		Αναβοσβήνει	Εσωτερικό σφάλμα, αντιμετώπιση προβλημάτων
		Off ○	Χωρίς ηλεκτροδότηση: Αντιμετώπιση προβλημάτων, πιθανή αντικατάσταση ενεργοποιητή.
ru	**Функция**	**Индикация СИД**	**Примечания, поиск и устранение неисправностей**
	Калибровка	Выкл ○	Выполнение калибровки, все в порядке.
		Мигание	Ошибка калибровки
	Режим контроля	Горит	Автоматическая работа; все в порядке.[1)]
		Мигание	Внутренняя ошибка, поиск и устранение неисправностей
		Выкл ○	Нет питания: Поиск и устранение неисправностей, в перспективе замена исполнительного устройства.
zh	功能	LED 指示灯	备注，故障排查
	校准	不亮 ○	运行校准，一切正常。
		闪烁	校准错误
	控制模式	点亮	自动运行；一切正常 [1)]
		闪烁	内部错误，故障排查
		不亮 ○	未通电：故障排查，最终更换执行器。
tr	**İşlev**	**LED Gösterimi**	**Açıklamalar, arıza giderme**
	Kalibrasyon	Kapalı ○	Kalibrasyonu çalıştır, her şey uygun.
		Yanıp sönme	Kalibrasyon hatası
	Kontrol modu	Yanmış	Otomatik çalıştırma, her şey uygun.[1)]
		Yanıp sönme	Dahili hata, arıza giderme
		Kapalı ○	Güç yok: Arıza giderme, sonunda aktüatörü değiştirin.

de	Allgemein gilt, dass die LED nur die oben angegebenen Zustände einnehmen kann (permanent rot, blinkend oder aus).
en	As a general rule, the LED can assume only the states shown above (continuously red, flashing, or off).
fr	En règle générale, la LED prend en charge uniquement les états indiqués ci-dessus (rouge en continu, clignotante ou éteinte).
sv	Som en allmän regel kan lysdioden endast anta de tillstånd som visas ovan (kontinuerligt röd, blinkande eller avstängd).
nl	In het algemeen kan het ledlampje alleen de bovenstaande statussen aannemen (ononderbroken rood, knipperend of uit).
it	Generalmente il LED può trovarsi solo negli stati indicati sopra (rosso continuo, lampeggiante o spento).
fi	Yleisenä sääntönä LED-merkkivalo voi osoittaa vain yllä esitettyjä tiloja (jatkuvasti punainen, vilkkuu tai ei pala).
es	Como norma general, el LED hace referencia solamente a los estados que se muestran arriba (está siempre, rojo, parpadea o está apagado).
da	Normalt kan LED'en kun vise de ovenfor viste tilstande (fast rødt, glimtende eller slukket).
pl	Ogólnie dioda LED może wskazywać tylko stany wskazane powyżej (świeci światłem ciągłym na czerwono, miga lub jest wyłączona).
cz	Obecně platí, že LED kontrolky mohou nabýt pouze některý z výše uvedených stavů (svítí nepřetržitě červeně, bliká, nebo nesvítí).
hu	Általános szabályként a LED csak a fenti állapotokat veheti fel (folyamatos piros, villogó vagy kikapcsolt).
el	Κατά γενικό κανόνα, η λυχνία LED παρουσιάζει μόνο τις καταστάσεις που αναφέρονται παραπάνω (συνεχώς κόκκινη, αναβοσβήνει ή σβηστή).
ru	Как правило, СИД может показывать только представленные выше состояния (постоянно красный, мигание или выкл).
zh	一般来说，LED 只能呈现上述状态（持续红色、闪烁或关闭状态）。
tr	Genel bir kural olarak, LED yalnızca yukarıda gösterilen durumları (sürekli kırmızı, yanıp sönen veya kapalı) gösterebilir.

de	1)	Wenn der Stellantrieb mit Strom versorgt wird, aber kein Y-Steuersignal vorliegt und auch die Kalibrierung nicht gestartet wurde, leuchtet die LED ebenfalls permanent rot.
en	1)	When power supply to actuator but no Y control signal and also calibration not started, LED will be continuously red too.
fr	1)	Lorsque l’actionneur est alimenté en électricité mais en l’absence de signal de commande Y et de démarrage du calibrage, la LED sera aussi allumée en rouge en continu.
sv	1)	När det finns ström till ställdonet men ingen Y-styrsignal och kalibreringen inte heller har påbörjats kommer lysdioden också att lysa kontinuerligt rött.
nl	1)	Wanneer de actuator wordt gevoed, maar er geen Y-stuursignaal is en de kalibratie niet is gestart, zal het ledlampje ook continu rood zijn.
it	1)	Il LED rimane costantemente rosso quando l'attuatore è alimentato ma non c'è il segnale di controllo Y e la taratura non è stata avviata.
fi	1)	Kun virransyöttö on toimilaitteeseen, mutta ei Y-ohjaussignaalia eikä kalibrointia voi käynnistää, LED-merkkivalo palaa myös jatkuvasti punaisena.
es	1)	Cuando se suministra alimentación al actuador pero no hay una señal de control Y y la calibración no ha empezado, el LED se iluminará en rojo de forma ininterrumpida.
da	1)	Når der er strømforsyning til aktuatoren, men intet Y-styresignal, og kalibrering ikke er startet, vil LED'en også lyse konstant rødt.
pl	1)	Gdy do siłownika doprowadzane jest zasilanie, ale nie ma sygnału sterującego Y, a kalibracja nie rozpoczęła się, dioda LED również będzie świecić światłem ciągłym na czerwono.
cz	1)	LED kontrolka svítí nepřetržitě červeně také tehdy, když je akční člen napájen, ale není k dispozici řídicí signál Y a nebyla zahájena kalibrace.
hu	1)	Működtető tápellátása esetén, de nincs Y vezérlőjel, és a kalibrálás sem indult el, a LED is folyamatosan piros.
el	1)	Όταν υπάρχει τροφοδότηση με ρεύμα στον ενεργοποιητή αλλά δεν υπάρχει σήμα ελέγχου Y και επίσης η βαθμονόμηση δεν έχει αρχίσει, η LED θα ανάβει επίσης με κόκκινο συνεχώς.
ru	1)	СИД также будет гореть красным непрерывно при наличии питания на исполнительном устройстве, но при отсутствии контрольного сигнала Y, а также при незапущенной калибровке.
zh	1)	当向执行器供电但没有 Y 控制信号且校准未开始时，LED 灯也会持续保持红色状态。
tr	1)	Aktüatöre güç veriliyorsa ancak Y kontrol sinyali yoksa ve ayrıca kalibrasyon başlatılmadıysa, LED de sürekli olarak kırmızı yanacaktır.

Abmessungen / Dimensions / Dimensions / Mått / Afmetingen / Dimensioni Mitat / Dimensiones / Mål / Wymiary / Rozměry/ Méretek / Διαστάσεις / Размеры 尺寸 / Boyutlar (mm)

SQL341/361E25...40

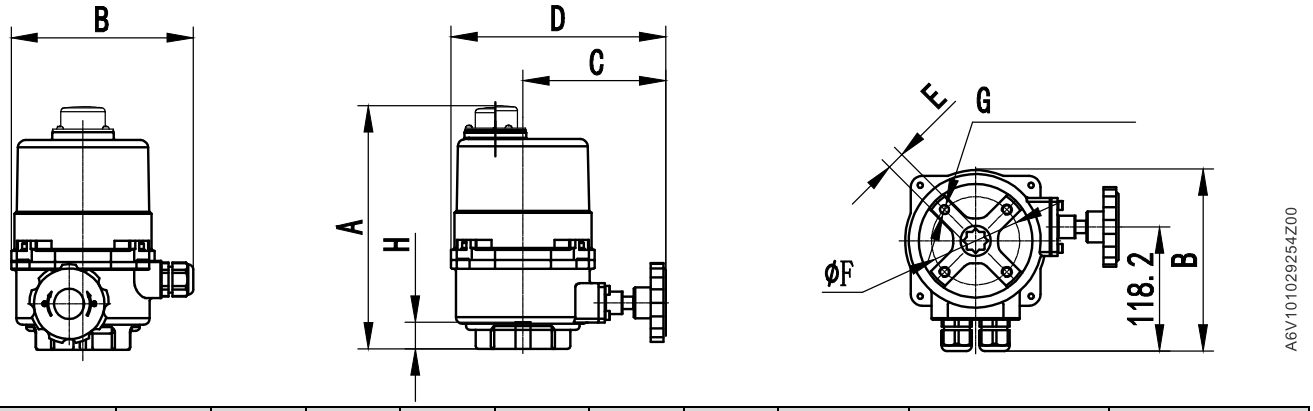

Product type	A	B	C	D	E	Ø F	G	H	Weight [kg]	EN ISO 5211
SQL341E25	192	145	114	171	11×11	42	4-M5	20	3.6	F04
SQL341E40	192	145	114	171	14×14	50	4-M6	20	3.6	F05
SQL361E25	212	145	114	171	11×11	42	4-M5	20	3.8	F04
SQL361E40	212	145	114	171	14×14	50	4-M6	20	3.8	F05

▲ ▲ ►►

de ≥ 200 mm: für Montage, Anschluss, Betrieb, Wartung usw./
en ≥ 200 mm: For mounting, connection, operation, service, etc.
fr ≥ 200 mm: pour montage, raccordement, fonctionnement, entretien, etc./
sv ≥200 mm: För montering, anslutning, drift, service, osv./
nl ≥ 200 mm: voor montage, aansluiting, bediening, onderhoud, enz.
it ≥ 200 mm: per il montaggio, il collegamento, il funzionamento, la manutenzione, ecc./
fi ≥ 200 mm: asennus, liitäntä, käyttö, huolto jne./
es ≥ 200 mm: para el montaje, conexión, funcionamiento, mantenimiento, etc./
da ≥ 200 mm: Til montering, tilslutning, drift, service mv./
pl ≥ 200 mm: Do montażu, podłączenia, obsługi, serwisu itd./
cz ≥ 200 mm: Pro montáž, připojení, provoz, servis apod./
hu ≥ 200 mm: Szereléshez, csatlakoztatáshoz, működtetéshez, szervizeléshez stb./
el ≥ από 200 mm: Για εγκατάσταση, σύνδεση, λειτουργία, συντήρηση κ.λπ./
ru ≥ 200 мм: для крепления, соединения, эксплуатации, обслуживания и пр. /
zh ≥ 200 mm: 用于安装，连接，运行，服务等。
tr ≥ 200 mm: Montaj, bağlantı, çalıştırma, servis vb. için/

SQL341/361E100...1200

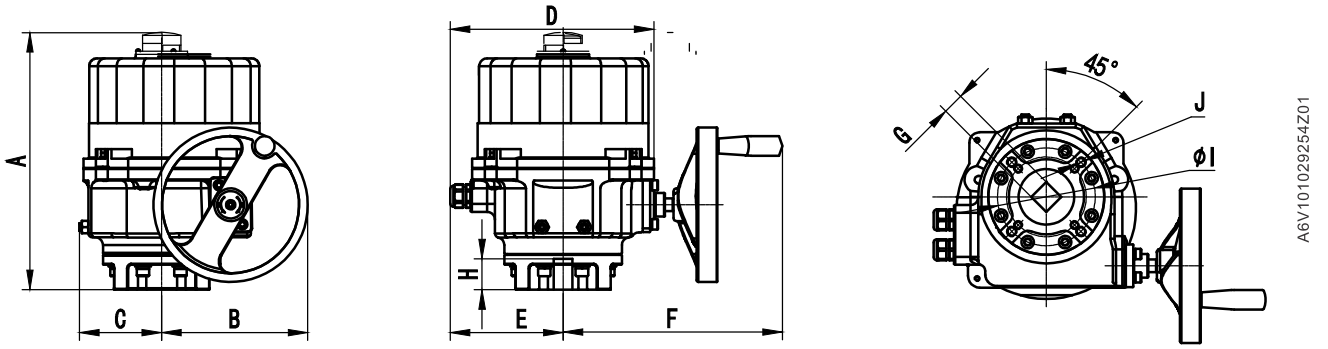

Product type	A	B	C	D	E	F	G	H	Ø I	J	Weight [kg]	EN ISO 5211
SQL341E100, SQL361E100	275	125	77	216	125	242	17×17	35	70	4-M8	11	F07
SQL341E400, SQL361E400	327	187	105	262	150	280	22×22	55	102	4-M10	22	F10
SQL341E1200, SQL361E1200	383	121	242	293	161	333	32×32	65	125, 165	4-M12, 4-M20	35	F12/F16

Issued by
Siemens Switzerland Ltd
Smart Infrastructure
Global Headquarters
Theilerstrasse 1a
CH-6300 Zug
Tel. +41 58 724 2424
www.siemens.com/buildingtechnologies

© Siemens Switzerland Ltd, 2022
Technical specifications and availability subject to change without notice.